İÇİNDEKİLER / *INDEX*

CUSTOM DESIGN

PROJEYE ÖZEL GELİŞTİRDİĞİMİZ ÜRÜN VE SİSTEMLERİ TASARLIYOR VE UYGULANMASI KONUSUNDA PROJELERİNİZE ÇÖZÜMLER SUNUYORUZ .

WE DESIGN CUSTOM PRODUCTS AND SYSTEMS AND PROVIDE SPECIAL SOLUTIONS FOR YOUR PROJECTS ABOUT APPLICATION.

KAPI VE PENCERE SİSTEMLERİ *WINDOW AND DOOR SYSTEMS* **2-23**

WD37
WD45
WD50T
WD55 / WD55T
WD59T
WD64T
WD70T
WD86T
FD60T / FD77T
HVT67 / HVT77
PD75T

SÜRME SİSTEMLERİ *SLIDING SYSTEMS* **24-37**

S28
S32
CS34
CS35T
HS55T
S35 / S35T
S38T

CEPHE VE IŞIKLIK SİSTEMLERİ *FACADE AND SKYLIGHT SYSTEMS* **38-51**

FS50 / ECO FS50
CP50
AS50 / AS55
FS65
AC22 COTTA
SKY65
SB

OFİS BÖLME VE İÇ MEKAN SİSTEMLERİ *OFFICE PARTITION INDOOR SYSTEMS* **52-57**

AD40 / ECO AD40
AD55
OP40
OP100
MF20
OP30
MS20
OP26 STEELLOK

LOFT

DIŞ MEKAN SİSTEMLERİ *OUTDOOR SYSTEMS* **58-76**

CL35 ARTLINE
WG70 / WG70T
WG100
WS22
LR80 / LR100
LR116
LR125 / LP110
SS60
CB40 / ICB40
SCB100
ISCB140
F60

Kapı ve Pencere Sistemi

Door and Window System

WD37

Ekonomik projeler için geniş bir uygulama yelpazesinde çok iyi performans sağlayan düşük maliyetli, ısı yalıtımsız kapı ve pencere sistemidir.

WD37 is a cost-effective, non-insulated door and window system that offers excellent performance across a wide range of applications for economic projects.

WD37 Yalıtımsız Kapı & Pencere Sistemi

WD37 Uninsulated Door & Window System

TEKNİK ÖZELLİKLER / *TECHNICAL PROPERTIES*

Kasa Genişliği / *Frame Width*	37 - 42 mm
Kanat Genişliği / *Sash Width*	44 mm
Isı Bariyeri / *Thermal Break*	-
Profil Et Kalınlığı / *Profile Wall Thickness*	1,2 - 1,3 mm
Min. Cam Kalınlığı / *Min. Glazing Thickness*	4 mm
Maks. Cam Kalınlığı / *Max. Glazing Thickness*	24 mm
Maks. Kanat Ölçüleri / *Max. Sash Dimensions*	1100 x 2600 mm
Maks. Kanat Ağırlığı / *Max. Sash Weight*	90 kg

PERFORMANS DEĞERİ / *PERFORMANCE VALUES*

EN 12152 Hava Geçirgenliği / *Air Permability*	-
EN 12154 Su Sızdırmazlığı / *Water Tightness*	-
EN 13830 Rüzgar Yüküne Dayanım / *Wind Resistance*	-
Min. Termal Isı Yalıtımı / *Min. Thermal Insulation*	-

UYGULAMA SEÇENEKLERİ / *APPLICATION OPTIONS*

İçe Açılır Kanat / *Inward Opening Sash*	✓
Dışa Açılır Kanat / *Outward Opening Sash*	✓
Tek Açılım / *Single Opening*	✓
Çift Açılım / *Tilt and Turn Opening*	✓
Vasistas Açılım / *Transom Opening*	✓
Çift Kanat Açılım / *Double Sash Opening*	✓
Pivot Açılım / *Pivot Opening*	✗

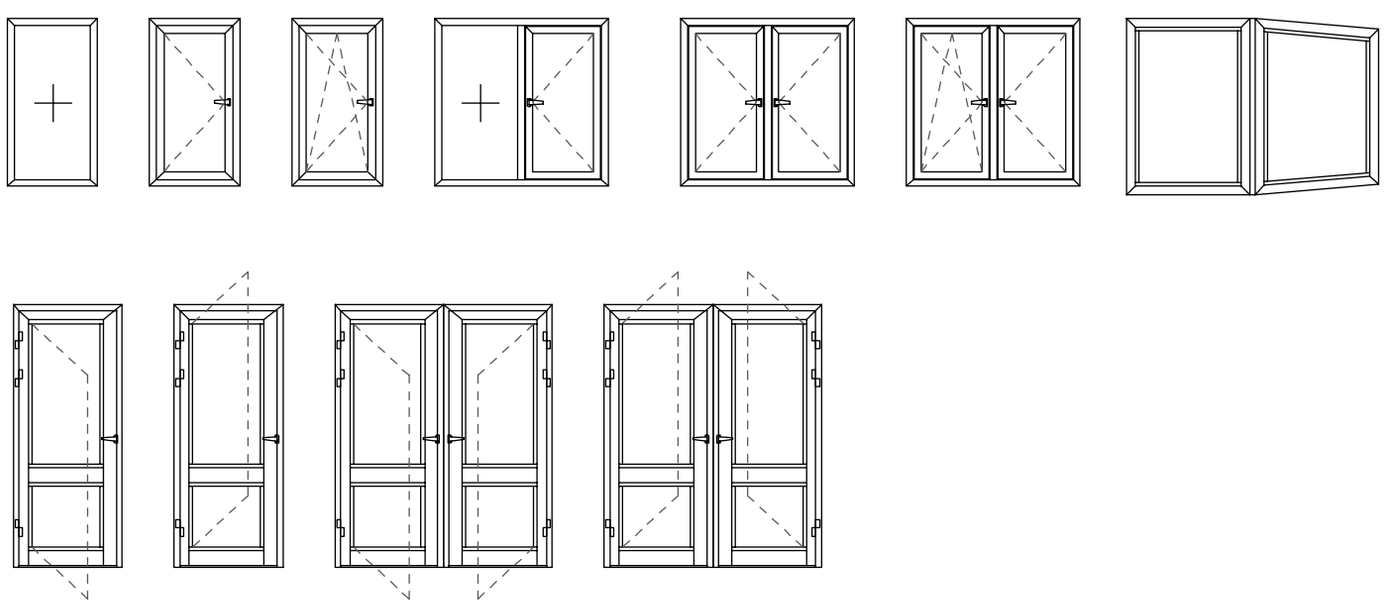

WD45

Ekonomik projeler için özel olarak tasarlanmış, yüksek performans ve çok iyi güvenlik düzeyi sağlayan yalıtımsız kapı ve pencere sistemidir.

WD45 is a non-insulated door and window system specially designed for economic projects, providing high performance and a very good level of security.

WD45 Yalıtımsız Kapı & Pencere Sistemi

WD45 Uninsulated Door & Window System

TEKNİK ÖZELLİKLER / *TECHNICAL PROPERTIES*

Kasa Genişliği / *Frame Width*	45 - 59 mm
Kanat Genişliği / *Sash Width*	52 mm
Isı Bariyeri / *Thermal Break*	-
Profil Et Kalınlığı / *Profile Wall Thickness*	1,3 - 1,5 mm
Min. Cam Kalınlığı / *Min. Glazing Thickness*	4 mm
Maks. Cam Kalınlığı / *Max. Glazing Thickness*	28 mm
Maks. Kanat Ölçüleri / *Max. Sash Dimensions*	1100 x 2600 mm
Maks. Kanat Ağırlığı / *Max. Sash Weight*	90 kg

PERFORMANS DEĞERİ / *PERFORMANCE VALUES*

EN 12152 Hava Geçirgenliği / *Air Permability*	-
EN 12154 Su Sızdırmazlığı / *Water Tightness*	-
EN 13830 Rüzgar Yüküne Dayanım / *Wind Resistance*	-
Min. Termal Isı Yalıtımı / *Min. Thermal Insulation*	-

UYGULAMA SEÇENEKLERİ / *APPLICATION OPTIONS*

İçe Açılır Kanat / *Inward Opening Sash*	✓
Dışa Açılır Kanat / *Outward Opening Sash*	✓
Tek Açılım / *Single Opening*	✓
Çift Açılım / *Tilt and Turn Opening*	✓
Vasistas Açılım / *Transom Opening*	✓
Çift Kanat Açılım / *Double Sash Opening*	✓
Pivot Açılım / *Pivot Opening*	✗

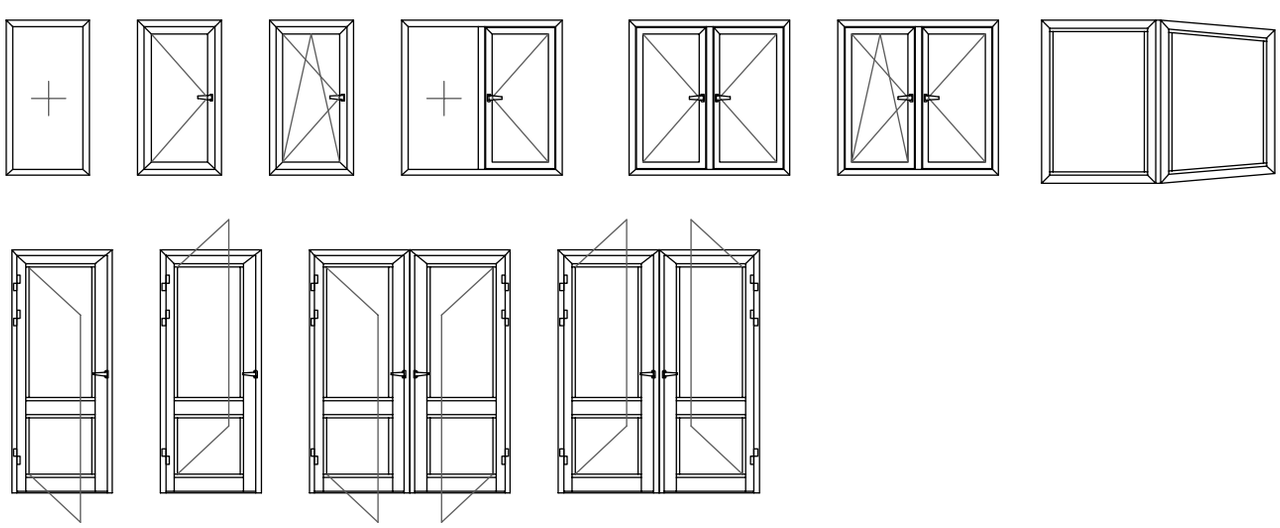

WD50T

WD50T Yalıtımlı Kapı ve Pencere sistemleri arasında en ekonomik çözüm sağlayan sistemdir.

WD50T is the most affordable system among insulated door and window systems

WD50T Yalıtımlı Kapı & Pencere Sistemi

WD50T Thermo Door & Window System

TEKNİK ÖZELLİKLER / *TECHNICAL PROPERTIES*

Kasa Genişliği / *Frame Width*	50 - 58 mm
Kanat Genişliği / *Sash Width*	57,4 mm
Isı Bariyeri / *Thermal Break*	15 mm
Profil Et Kalınlığı / *Profile Wall Thickness*	1,3 - 1,5 mm
Min. Cam Kalınlığı / *Min. Glazing Thickness*	5 mm
Maks. Cam Kalınlığı / *Max. Glazing Thickness*	34 mm
Maks. Kanat Ölçüleri / *Max. Sash Dimensions*	1100 x 2600 mm
Maks. Kanat Ağırlığı / *Max. Sash Weight*	100 kg

PERFORMANS DEĞERİ / *PERFORMANCE VALUES*

EN 12152 Hava Geçirgenliği / *Air Permability*	-
EN 12154 Su Sızdırmazlığı / *Water Tightness*	-
EN 13830 Rüzgar Yüküne Dayanım / *Wind Resistance*	-
Min. Termal Isı Yalıtımı / *Min. Thermal Insulation*	**Uf : 3,7 W/(m².K)**

UYGULAMA SEÇENEKLERİ / *APPLICATION OPTIONS*

İçe Açılır Kanat / *Inward Opening Sash*	✓
Dışa Açılır Kanat / *Outward Opening Sash*	✓
Çift Açılım / *Tilt and Turn Opening*	✓
Vasistas Açılım / *Transom Opening*	✓
Çift Kanat Açılım / *Double Sash Opening*	✓
Pivot Açılım / *Pivot Opening*	✗

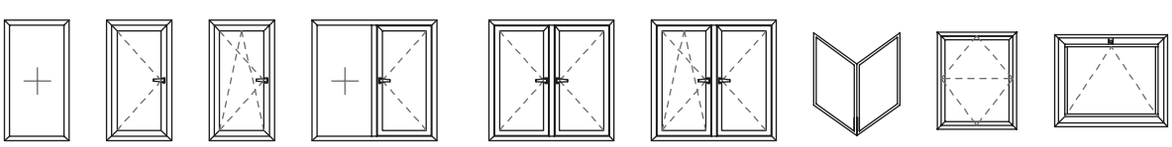

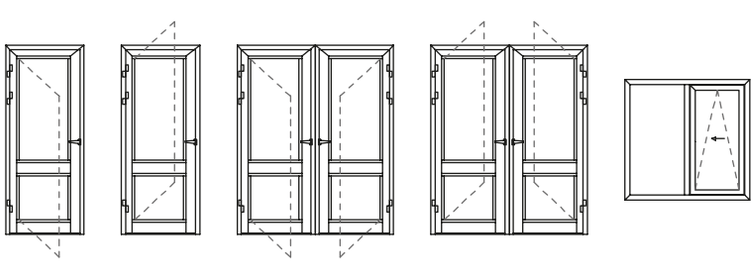

WD55

Klasik tasarım, kusursuz görünüm ve mutlak işlevsellik sunarak, çok çeşitli mimari yapılarda mükemmel bir sonuç çıkaran yalıtımsız kapı ve pencere sistemidir.

WD55 is a non-insulated door and window system that works perfectly in a wide variety of architectural structures offering classic design, impeccable looks and absolute functionality.

WD55T

Yumuşak hatlara ve zarif kıvrımlara sahip modern tasarımı ile, tüm mimari gereksinimleri karşılayan otantik bir mükemmellik duygusu yaratır. Ayrıca Yüksek ısı yalıtım performansı sunar.

WD55T creates an authentic sense of perfection that fulfils all architectural requirements with its contemporary design with modern lines and elegant curves. It also offers high thermal insulation performance.

WD55 Yalıtımsız Kapı & Pencere Sistemi

WD55 Uninsulated Door & Window System

WD55T Yalıtımlı Kapı & Pencere Sistemi

WD55T Thermo Door & Window System

TEKNİK ÖZELLİKLER / *TECHNICAL PROPERTIES*	WD55T YALITIMLI Insulated	WD55 YALITIMSIZ Uninsulated
Kasa Genişliği / *Frame Width*	55-64,5 mm	55-60 mm
Kanat Genişliği / *Sash Width*	63,5-73 mm	63,5 mm
Isı Bariyeri / *Thermal Break*	15 mm	-
Profil Et Kalınlığı / *Profile Wall Thickness*	1,3-2 mm	1,3 - 2 mm
Min. Cam Kalınlığı / *Min. Glazing Thickness*	4 mm	4 mm
Maks. Cam Kalınlığı / *Max. Glazing Thickness*	36 mm	36 mm
Maks. Kanat Ölçüleri / *Max. Sash Dimensions*	1300 x 2800 mm	1300 x 2800 mm
Maks. Kanat Ağırlığı / *Max. Sash Weight*	130 kg	130 kg
PERFORMANS DEĞERİ / *PERFORMANCE VALUES*		
EN 12152 Hava Geçirgenliği / *Air Permability*	**Class 4 (600 Pa)**	**-**
EN 12154 Su Sızdırmazlığı / *Water Tightness*	**Class 9A (600 Pa)**	**-**
EN 13830 Rüzgar Yüküne Dayanım / *Wind Resistance*	**Class C4 (1600 Pa)**	**-**
Min. Termal Isı Yalıtımı / *Min. Thermal Insulation*	**Uf : 2,76 W/(m².K)**	**Uf : 6,7 W/(m².K)**
UYGULAMA SEÇENEKLERİ / *APPLICATION OPTIONS*		
İçe Açılır Kanat / *Inward Opening Sash*	✓	✓
Dışa Açılır Kanat / *Outward Opening Sash*	✓	✓
Çift Açılım / *Tilt and Turn Opening*	✓	✓
Vasistas Açılım / *Transom Opening*	✓	✓
Çift Kanat Açılım / *Double Sash Opening*	✓	✓
Pivot Açılım / *Pivot Opening*	✓	✓

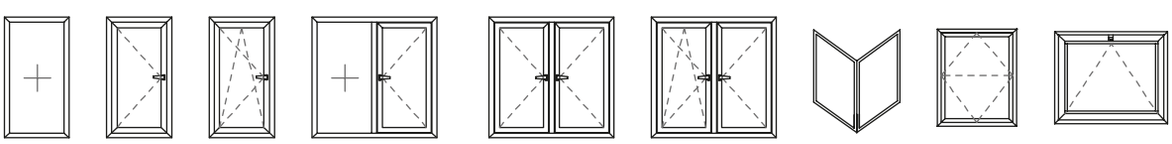

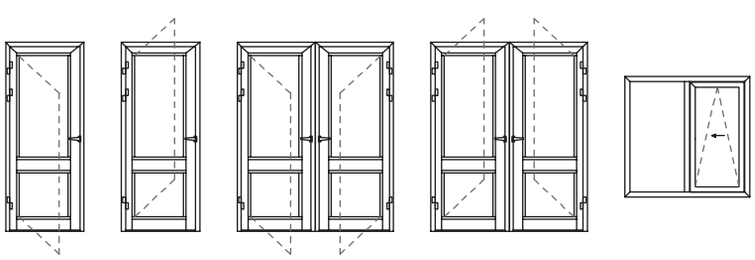

WD59T

Hem bugünün hem de yarının ihtiyaçlarını karşılamak için özel olarak tasarlanmıştır. Sistem, bina enerji tüketiminde önemli ölçüde azalma sağlar ve yüksek düzeyde doğal aydınlatma, zorlu iklim koşullarında üstün performans ve güvenlik sunar.

WD59T was specifically designed to meet the needs of both today and tomorrow. The system enables significant reductions in building energy consumption and offers high levels of natural lighting, superior performance and safety in harsh climatic conditions.

WD59T Yalıtımlı Kapı & Pencere Sistemi

WD59T Thermo Door & Window System

TEKNİK ÖZELLİKLER / *TECHNICAL PROPERTIES*

Kasa Genişliği / *Frame Width*	59 - 74 mm
Kanat Genişliği / *Sash Width*	66,4 mm
Isı Bariyeri / *Thermal Break*	24 mm
Profil Et Kalınlığı / *Profile Wall Thickness*	1,3 - 1,5 mm
Min. Cam Kalınlığı / *Min. Glazing Thickness*	10 mm
Maks. Cam Kalınlığı / *Max. Glazing Thickness*	42 mm
Maks. Kanat Ölçüleri / *Max. Sash Dimensions*	1300 x 2800 mm
Maks. Kanat Ağırlığı / *Max. Sash Weight*	130 kg

PERFORMANS DEĞERİ / *PERFORMANCE VALUES*

EN 12152 Hava Geçirgenliği / *Air Permability*	-
EN 12154 Su Sızdırmazlığı / *Water Tightness*	-
EN 13830 Rüzgar Yüküne Dayanım / *Wind Resistance*	-
Min. Termal Isı Yalıtımı / *Min. Thermal Insulation*	**Uf : 2,51 W/(m².K)**

UYGULAMA SEÇENEKLERİ / *APPLICATION OPTIONS*

İçe Açılır Kanat / *Inward Opening Sash*	✓
Dışa Açılır Kanat / *Outward Opening Sash*	✓
Tek Açılım / *Single Opening*	✓
Çift Açılım / *Tilt and Turn Opening*	✓
Vasistas Açılım / *Transom Opening*	✓
Çift Kanat Açılım / *Double Sash Opening*	✓
Pivot Açılım / *Pivot Opening*	✗

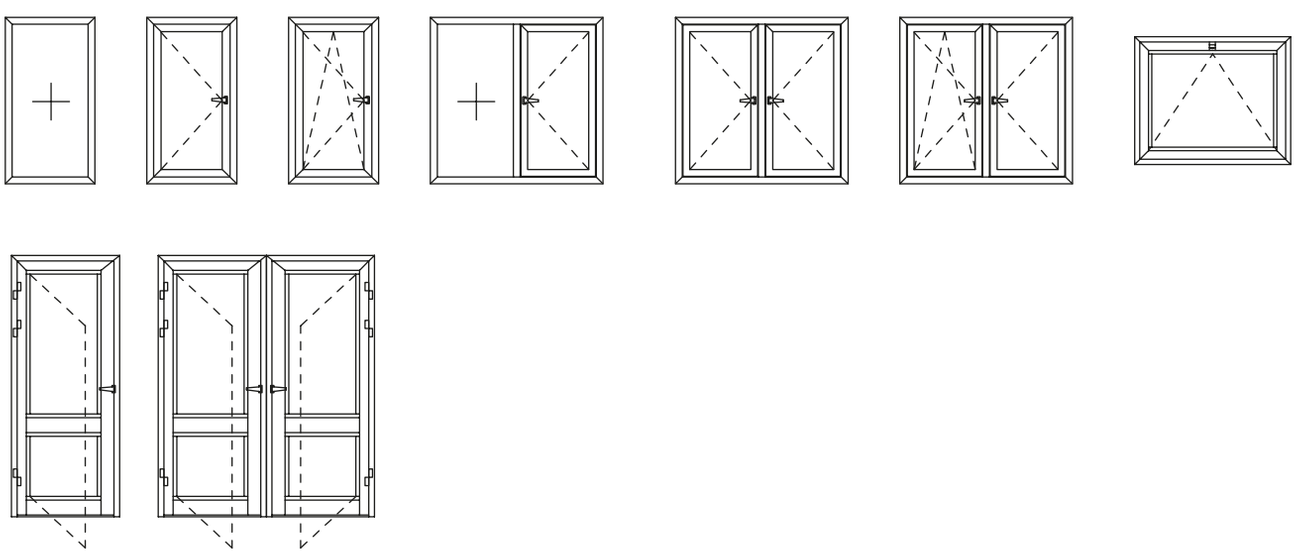

WD64T

Sistem, modern estetiği oval hatlı kanat profilleriyle, alternatif açılı kenar profilleri yelpazesinin klasik yaklaşımıyla birleştirir. Pencere konstrüksiyonunda ekstra minimal estetik sunarken, kilitleme mekanizması seçenekleriyle daha fazla güvenlik sağlar.

WD64T system combines modern aesthetics with oval-shaped sash profiles and the classic approach of an alternative range of angled edge profiles. It offers extra minimal aesthetics in the window construction and provides more security with locking mechanism options.

WD64T Yalıtımlı Kapı & Pencere Sistemi

WD64T Thermo Door & Window System

TEKNİK ÖZELLİKLER / *TECHNICAL PROPERTIES*

Kasa Genişliği / *Frame Width*	64-73,5 mm
Kanat Genişliği / *Sash Width*	72,5 mm
Isı Bariyeri / *Thermal Break*	24 mm
Profil Et Kalınlığı / *Profile Wall Thickness*	1,3-2 mm
Min. Cam Kalınlığı / *Min. Glazing Thickness*	10 mm
Maks. Cam Kalınlığı / *Max. Glazing Thickness*	40 mm
Min. Kanat Ölçüleri / *Min. Sash Dimensions*	350 x 600 mm
Maks. Kanat Ölçüleri / *Max. Sash Dimensions*	1300 x 2800 mm
Maks. Kanat Ağırlığı / *Max. Sash Weight*	130 kg

PERFORMANS DEĞERİ / *PERFORMANCE VALUES*

EN 12152 Hava Geçirgenliği / *Air Permability*	**Class 4 (600 Pa)**
EN 12154 Su Sızdırmazlığı / *Water Tightness*	**Class 9A (600 Pa)**
EN 13830 Rüzgar Yüküne Dayanım / *Wind Resistance*	**Class C4 (1600 Pa)**
Min. Termal Isı Yalıtımı / *Min. Thermal Insulation*	**Uf : 2,48 W/(m².K)**

UYGULAMA SEÇENEKLERİ / *APPLICATION OPTIONS*

İçe Açılır Kanat / *Inward Opening Sash*	✓
Dışa Açılır Kanat / *Outward Opening Sash*	✓
Çift Açılım / *Tilt and Turn Opening*	✓
Vasistas Açılım / *Transom Opening*	✓
Çift Kanat Açılım / *Double Sash Opening*	✓
Pivot Açılım / *Pivot Opening*	✓

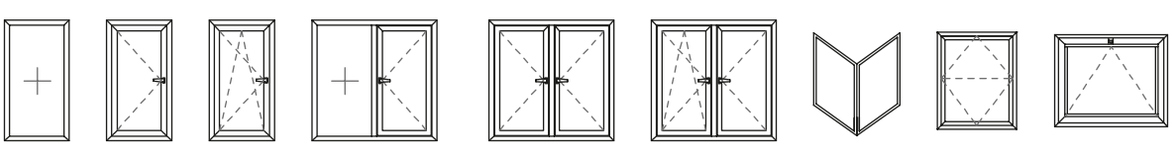

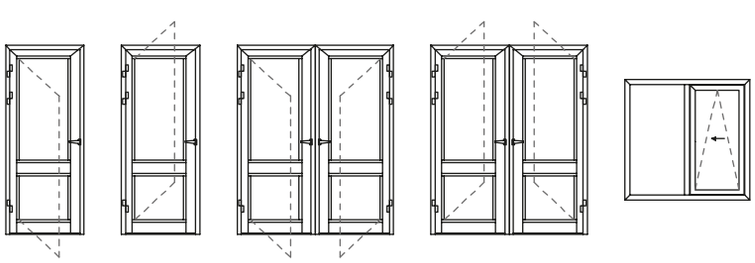

WD70T

Soğuk iklim koşullarına dayanıklı olma özelliği ile dikkat çeken sistem.

WD70T is a door and window system with high resistance in cold climates

WD70T Yalıtımlı Kapı & Pencere Sistemi

WD70T Thermo Door & Window System

TEKNİK ÖZELLİKLER / *TECHNICAL PROPERTIES*

Kasa Genişliği / *Frame Width*	70-80,5 mm
Kanat Genişliği / *Sash Width*	77,5 mm
Isı Bariyeri / *Thermal Break*	24 mm
Profil Et Kalınlığı / *Profile Wall Thickness*	1,5-2 mm
Min. Cam Kalınlığı / *Min. Glazing Thickness*	16 mm
Maks. Cam Kalınlığı / *Max. Glazing Thickness*	45 mm
Maks. Kanat Ölçüleri / *Max. Sash Dimensions*	1300 x 2800 mm
Maks. Kanat Ağırlığı / *Max. Sash Weight*	130 kg

PERFORMANS DEĞERİ / *PERFORMANCE VALUES*

EN 12152 Hava Geçirgenliği / *Air Permability*	**Class C4 (600 Pa)**
EN 12154 Su Sızdırmazlığı / *Water Tightness*	**Class 9A (600 Pa)**
EN 13830 Rüzgar Yüküne Dayanım / *Wind Resistance*	**Class C4 (1600 Pa)**
Min. Termal Isı Yalıtımı / *Min. Thermal Insulation*	**Uf : 1,8 - 2,24 W/(m².K)**

UYGULAMA SEÇENEKLERİ / *APPLICATION OPTIONS*

İçe Açılır Kanat / *Inward Opening Sash*	✓
Dışa Açılır Kanat / *Outward Opening Sash*	✓
Çift Açılım / *Tilt and Turn Opening*	✓
Vasistas Açılım / *Transom Opening*	✓
Çift Kanat Açılım / *Double Sash Opening*	✓
Pivot Açılım / *Pivot Opening*	✗

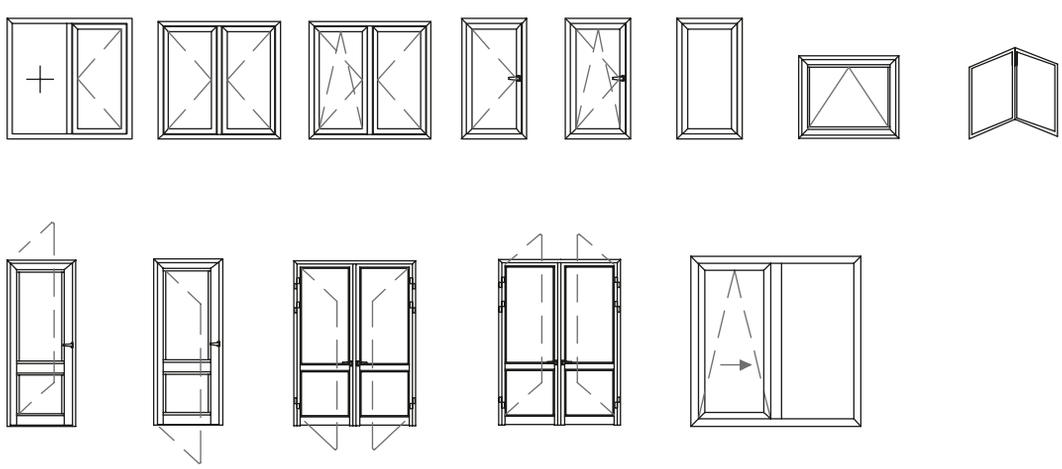

WD86T

Düz kanat formuna sahip olan bu sistem mimari ile estetiği birleştirmektedir. Oval hatlarda büküm işlerine uygundur. Çoklu kilitleme mekanizması seçeneği ile ekstra güvenlik sağlar.

WD86T combines architecture and aesthetics with its flat sash form. It is suitable to bending for oval windows and it provides extra security with its multiple locking mechanism

WD86T Yalıtımlı Kapı & Pencere Sistemi

WD86T Thermo Door & Window System

TEKNİK ÖZELLİKLER / *TECHNICAL PROPERTIES*

Kasa Genişliği / *Frame Width*	86 mm
Kanat Genişliği / *Sash Width*	86 mm
Isı Bariyeri / *Thermal Break*	34 mm
Profil Et Kalınlığı / *Profile Wall Thickness*	2-3 mm
Min. Cam Kalınlığı / *Min. Glazing Thickness*	26 mm
Maks. Cam Kalınlığı / *Max. Glazing Thickness*	56 mm
Maks. Kanat Ölçüleri / *Max. Sash Dimensions*	1300 x 2800 mm
Maks. Kanat Ağırlığı / *Max. Sash Weight*	130 kg

PERFORMANS DEĞERİ / *PERFORMANCE VALUES*

EN 12152 Hava Geçirgenliği / *Air Permability*	-
EN 12154 Su Sızdırmazlığı / *Water Tightness*	-
EN 13830 Rüzgar Yüküne Dayanım / *Wind Resistance*	-
Min. Termal Isı Yalıtımı / *Min. Thermal Insulation*	**Uf : 1,8 - 2,27 W/(m².K)**

UYGULAMA SEÇENEKLERİ / *APPLICATION OPTIONS*

İçe Açılır Kanat / *Inward Opening Sash*	✓
Dışa Açılır Kanat / *Outward Opening Sash*	✓
Çift Açılım / *Tilt and Turn Opening*	✓
Vasistas Açılım / *Transom Opening*	✓
Çift Kanat Açılım / *Double Sash Opening*	✓
Pivot Açılım / *Pivot Opening*	✗

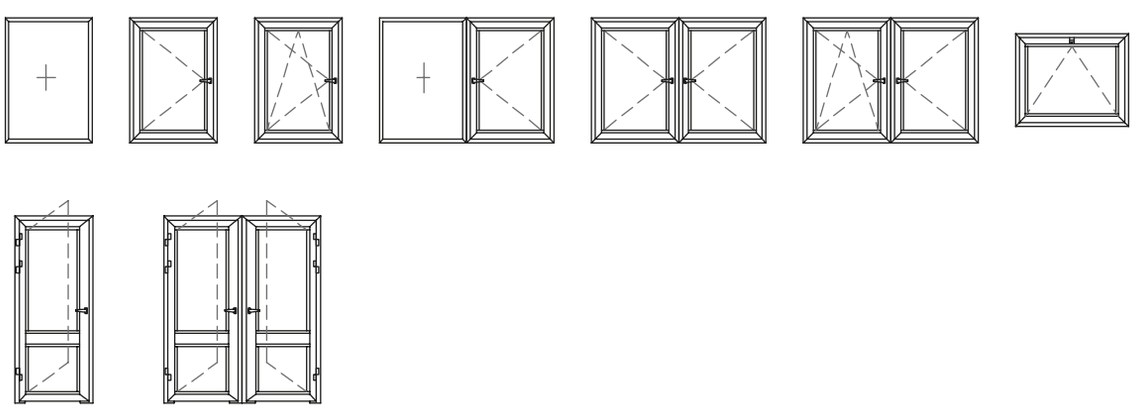

Kayar Katlanır Kapı Sistemi

Bi-Folding Door System

NEW !

FD60T FD77T

Alttan taşıtmalı ve üstten taşıtmalı olarak farklı alternatif seçeneklerine sahip kayar katlanır kapı sistemleri modern kanat profil hatları, sızdırmazlığı yüksek eşikli ve eşiksiz profil seçenekleri, yüksek yalıtım ve enerji verimliliği ile dikkat çekiyor. Kullanılan mekanda geniş açıklıkları evinizin içine katar. Mimarinin ve estetiğin parlayan yıldızlarıdır.

Sliding folding door systems, which have different alternatives as bottom-loaded and top-loaded, draw attention with their modern wing profile lines, profile options with and without thresholds with high tightness, high insulation and energy efficiency. They bring wide openings into your home in the space used. They are the shining stars of architecture and aesthetics

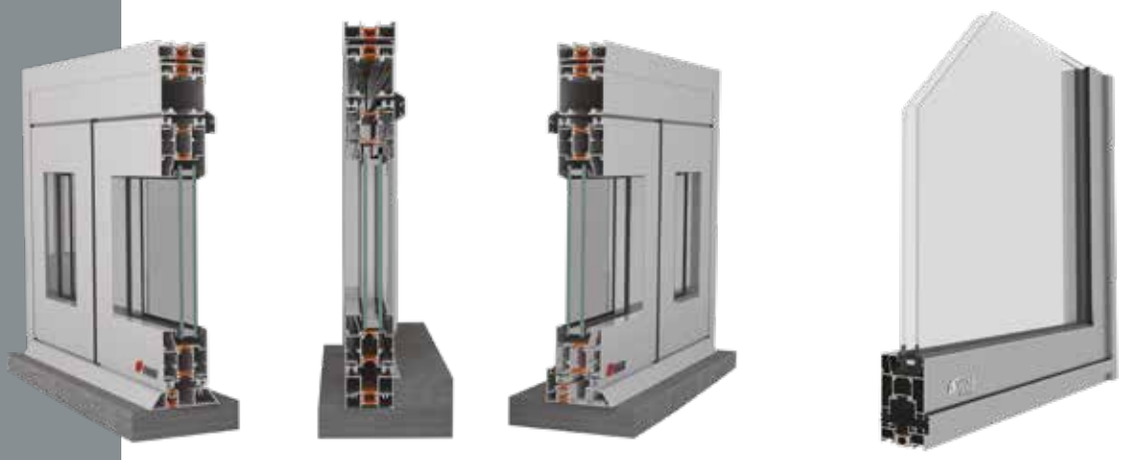

FD60T Kayar Katlanır Kapı Sistemi
FD60T Bi-Folding Door System

FD77T Kayar Katlanır Kapı Sistemi
FD77T Bi-Folding Door System

TEKNİK ÖZELLİKLER / *TECHNICAL PROPERTIES*	**FD60T**	**FD77T**
Kasa Genişliği / *Frame Width*	60 mm	77 mm
Kanat Genişliği / *Sash Width*	60 mm	77 mm
Isı Bariyeri / *Thermal Break*	15-20 mm	20-32 mm
Profil Et Kalınlığı / *Profile Wall Thickness*	1,5-2,5 mm	1,8 mm
Min. Cam Kalınlığı / *Min. Glazing Thickness*	4 mm	20 mm
Maks. Cam Kalınlığı / *Max. Glazing Thickness*	36 mm	50 mm
Maks. Kanat Ölçüleri / *Max. Sash Dimensions*	900 x 2500 mm	3500 mm
Maks. Kanat Ağırlığı / *Max. Sash Weight*	80 kg	120 kg
PERFORMANS DEĞERİ / *PERFORMANCE VALUES*		
EN 12152 Hava Geçirgenliği / *Air Permability*	-	-
EN 12154 Su Sızdırmazlığı / *Water Tightness*	-	-
EN 13830 Rüzgar Yüküne Dayanım / *Wind Resistance*	-	-
Min. Termal Isı Yalıtımı / *Min. Thermal Insulation*	**Uf: 3,27 W/(m².K)**	**Uf: 2,76 W/(m².K)**
UYGULAMA SEÇENEKLERİ / *APPLICATION OPTIONS*		
3 , 5 , 7 ve 9 Kanatlı Katlanır Kapı / *Sash Bi-folding Door*	✓	✓
3+3 , 5+5 , 7+7 Kanatlı Katlanır Kapı / *Sash Bi-folding Door*	✓	✓
90° Dönüşlü Katlanır Kapı / *Rotation Bi-folding Door*	✓	✓
Kasa Köşe Birleşim 90° İçe - Dışa Açılır / *Box Corner Joint 90° Inward - Outward Opening*	✗	✓
Kasa Köşe Birleşim 45° İçe - Dışa Açılır / *Box Corner Joint 45° Inward - Outward Opening*	✗	✓

2+0
3+0
4+0
5+0
6+0
7+0
8+0
9+0

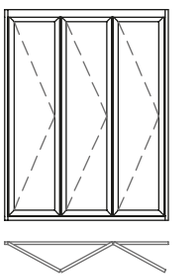

2+1
3+1
4+1
5+1
6+1
7+1
8+1
9+1

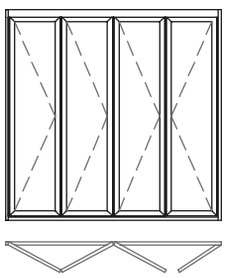

3+3
5+5
7+7
9+9

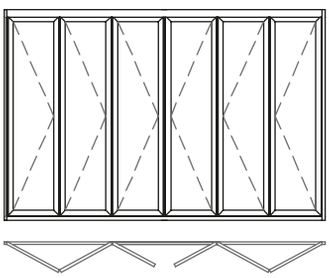

HVT67 HVT77

Gizli Kanat / *Hidden Vent*

Modern tasarımlı zarif sistemlerdir. En fazla doğal ışığı elde etmek için en iyi çözümdür. Termal Isı performansları ve güvenlik seviyeleri çok yüksek modern sistemlerdir.

Elegant systems with modern design. They are the best solution to get the most natural light. They are modern systems with very high thermal performance and safety levels.

HVT67 - HVT77 Gizli Kanat Kapı & Pencere Sistemi

HVT67 - HVT 77 Hidden Vent Door & Window System

TEKNİK ÖZELLİKLER / *TECHNICAL PROPERTIES*	**HVT67**	**HVT77**
Kasa Genişliği / *Frame Width*	67 mm	77 mm
Kanat Genişliği / *Sash Width*	69 mm	78,5 mm
Isı Bariyeri / *Thermal Break*	24 mm	34 mm
Profil Et Kalınlığı / *Profile Wall Thickness*	2 mm	2 mm
Min. Cam Kalınlığı / *Min. Glazing Thickness*	24 mm	24 mm
Maks. Cam Kalınlığı / *Max. Glazing Thickness*	26 mm	36 mm
Maks. Kanat Ölçüleri / *Max. Sash Dimensions*	1300 x 2800 mm	1300 x 2800 mm
Maks. Kanat Ağırlığı / *Max. Sash Weight*	130 kg	130 kg
PERFORMANS DEĞERİ / *PERFORMANCE VALUES*		
EN 12152 Hava Geçirgenliği / *Air Permability*	**Class 4 (600 Pa)**	**Class 4 (600 Pa)**
EN 12154 Su Sızdırmazlığı / *Water Tightness*	**Class 9A (600 Pa)**	**Class 9A (600 Pa)**
EN 13830 Rüzgar Yüküne Dayanım / *Wind Resistance*	**Class C4 (1800 Pa)**	**Class C4 (1800 Pa)**
Min. Termal Isı Yalıtımı / *Min. Thermal Insulation*	**Uf: 2,20-2,37 W/(m².K)**	**Uf: 1,8-2,08 W/(m².K)**
UYGULAMA SEÇENEKLERİ / *APPLICATION OPTIONS*		
İçe Açılır Kanat / *Inward Opening Sash*	✓	✓
Dışa Açılır Kanat / *Outward Opening Sash*	✗	✗
Çift Açılım / *Tilt and Turn Opening*	✓	✓
Vasistas Açılım / *Transom Opening*	✓	✓
Çift Kanat Açılım / *Double Sash Opening*	✓	✓
Pivot Açılım / *Pivot Opening*	✓	✓

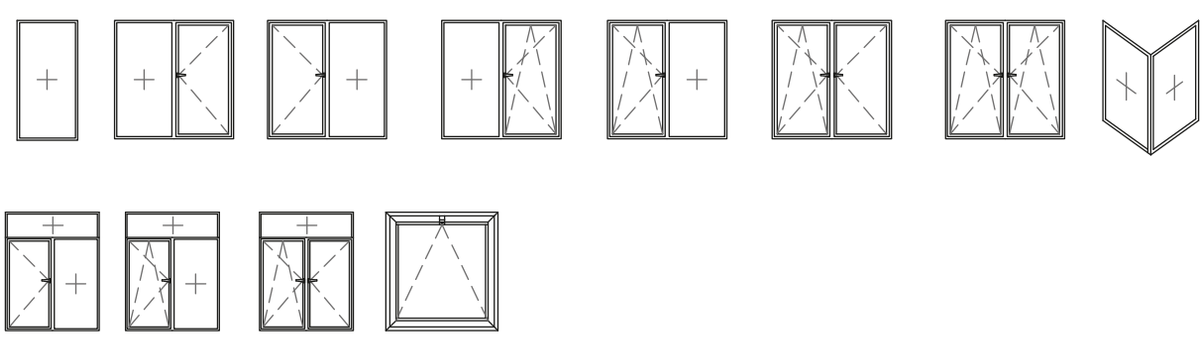

PD75T

Modern tasarıma sahip, yüksek performanslı ve ısı yalıtımlı Panel Kapı sistemidir. Alüminyum veya cam gibi çok sayıda panel seçeneği sunan PD75T serisi, her türlü mimari trend tasarımı ve estetik gereksinimi karşılayabilecek özelliktedir.

It is a high-performance and thermally insulated Panel Door system with a modern design. The PD75T series offers a wide range of panel options, such as aluminum or glass, and is capable of meeting all architectural design and aesthetic requirements.

PD75T Yalıtımlı Panel Kapı Sistemi

PD75T Thermo Panel Door System

TEKNİK ÖZELLİKLER / *TECHNICAL PROPERTIES*

Kasa Genişliği / *Frame Width*	75 mm
Kanat Genişliği / *Sash Width*	71 mm
Isı Bariyeri / *Thermal Break*	34 mm
Profil Et Kalınlığı / *Profile Wall Thickness*	1,8 mm
Alüminyum Panel Kalınlığı / *Aluminum Panel Thickness*	2 mm
Maks. Kanat Genişliği / *Max. Sash Width*	1400 mm
Maks. Kanat Yüksekliği / *Max. Sash Height*	2500 mm
Maks. Kanat Ağırlığı / *Max. Sash Weight*	160 kg

PERFORMANS DEĞERİ / *PERFORMANCE VALUES*

EN 12152 Hava Geçirgenliği / *Air Permability*	-
EN 12154 Su Sızdırmazlığı / *Water Tightness*	-
EN 13830 Rüzgar Yüküne Dayanım / *Wind Resistance*	-
Min. Termal Isı Yalıtımı / *Min. Thermal Insulation*	**Ud : 0,75 W/(m².K)**

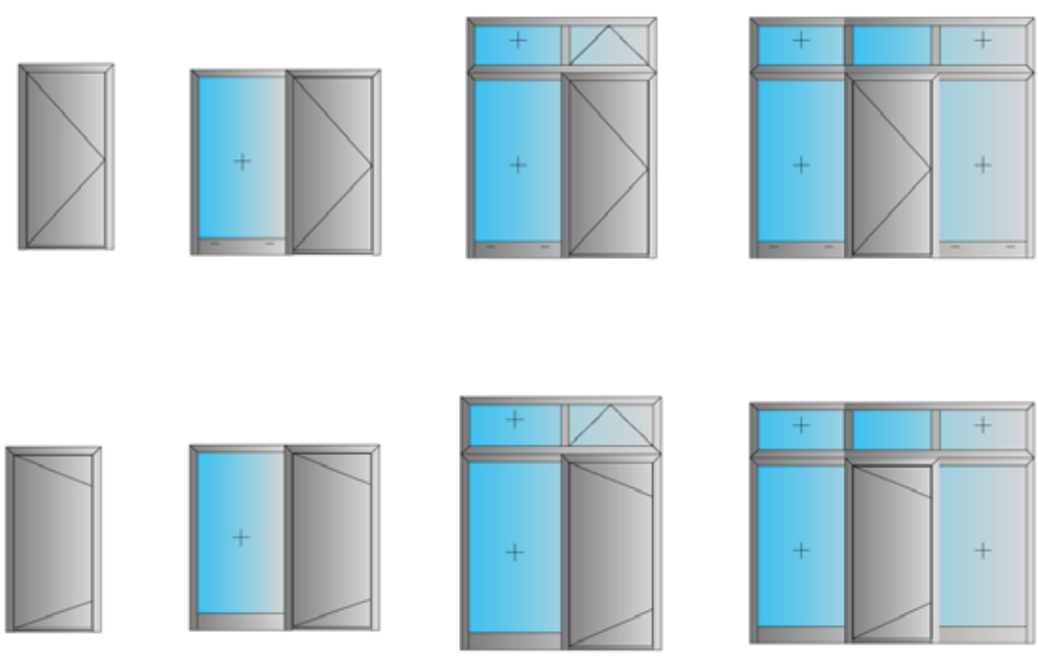

S28

Modern mimari trendleri karşılar ve ılıman iklime sahip alanlar için ideal bir çözümdür. Pervazlı ve pervazsız kasa alternatifleriyle ekonomik çözümler için en ideal sürme sistemidir.

S28 meets modern architectural trends and high performance requirements and it is an ideal solution for areas with temperate climate. It is an ideal sliding system for economical solutions for frames with and without sill.

S28 Yalıtımsız Sürme Sistemi

S28 Uninsulated Sliding System

TEKNİK ÖZELLİKLER / *TECHNICAL PROPERTIES*

Kasa Derinliği / *Frame Depth*	45,5 - 82 mm
Kanat Derinliği / *Sash Depth*	28 mm
Kenet Derinliği / *Interlocking Depth*	64,5 mm
Profil Et Kalınlığı / *Profile Wall Thickness*	1,1 - 1,3 mm
Min. Cam Kalınlığı / *Min. Glazing Thickness*	4 mm
Maks. Cam Kalınlığı / *Max. Glazing Thickness*	20 mm
Maks. Kanat Ölçüleri / *Max. Sash Dimensions*	1200 x 2200 mm
Maks. Kanat Ağırlığı / *Max. Sash Weight*	75 kg

PERFORMANS DEĞERİ / *PERFORMANCE VALUES*

EN 12152 Hava Geçirgenliği / *Air Permability*	-
EN 12154 Su Sızdırmazlığı / *Water Tightness*	-
EN 13830 Rüzgar Yüküne Dayanım / *Wind Resistance*	-
Min. Termal Isı Yalıtımı / *Min. Thermal Insulation*	-

UYGULAMA SEÇENEKLERİ / *APPLICATION OPTIONS*

90° Kanat Birleşimi / *Sash Connection of 90°*	✗
45° Kanat Birleşimi / *Sash Connection of 45°*	✓
Cam Çıtalı Kanat / *Sash With Glazing Bead*	✗
Cam Çıtasız Kanat / *Sash Without Glazing Bead*	✓
Sineklik Uygulaması / *Insect Screen Application*	✓

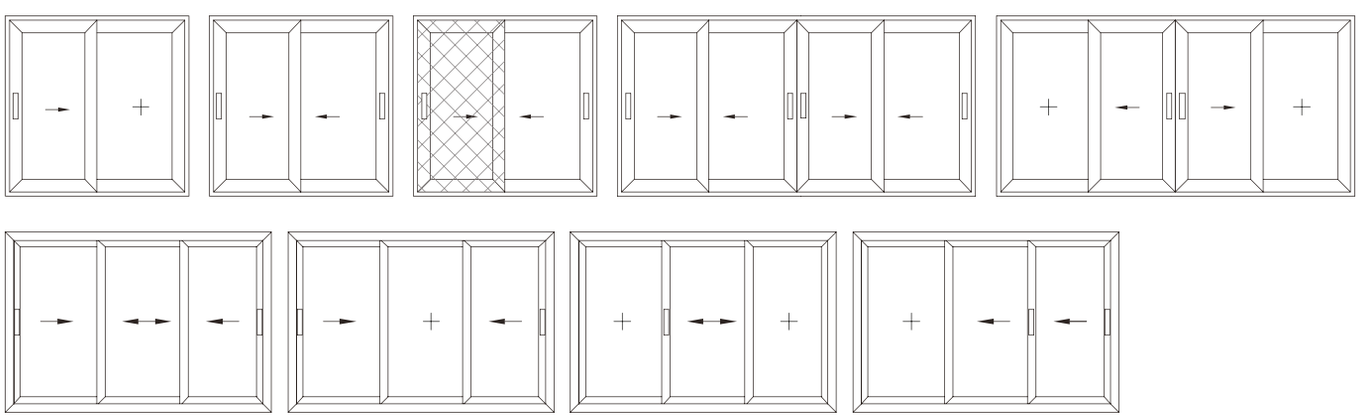

S32

Son derece zarif hatlara sahip, ılıman iklimler için en ideal çözümlerdendir. Montaj kolaylığı ve estetik görüntüsüyle dikkat çeken sürme sistemidir.

S32 has extremely elegant lines. It is the best solution for temperate climates and attracts attention with its aesthetic appearance and ease of installation

S32 Yalıtımsız Sürme Sistemi

S32 Uninsulated Sliding System

TEKNİK ÖZELLİKLER / *TECHNICAL PROPERTIES*

Kasa Derinliği / *Frame Depth*	59,5 - 100 mm
Kanat Derinliği / *Sash Depth*	32 mm
Kenet Derinliği / *Interlocking Depth*	72 mm
Profil Et Kalınlığı / *Profile Wall Thickness*	1,3 mm
Min. Cam Kalınlığı / *Min. Glazing Thickness*	4 mm
Maks. Cam Kalınlığı / *Max. Glazing Thickness*	20 mm
Maks. Kanat Ölçüleri / *Max. Sash Dimensions*	1200 x 2200 mm
Maks. Kanat Ağırlığı / *Max. Sash Weight*	75 kg

PERFORMANS DEĞERİ / *PERFORMANCE VALUES*

EN 12152 Hava Geçirgenliği / *Air Permability*	-
EN 12154 Su Sızdırmazlığı / *Water Tightness*	-
EN 13830 Rüzgar Yüküne Dayanım / *Wind Resistance*	-
Min. Termal Isı Yalıtımı / *Min. Thermal Insulation*	-

UYGULAMA SEÇENEKLERİ / *APPLICATION OPTIONS*

90° Kanat Birleşimi / *Sash Connection of 90°*	✗
45° Kanat Birleşimi / *Sash Connection of 45°*	✓
Cam Çıtalı Kanat / *Sash With Glazing Bead*	✗
Cam Çıtasız Kanat / *Sash Without Glazing Bead*	✓
Sineklik Uygulaması / *Insect Screen Application*	✓

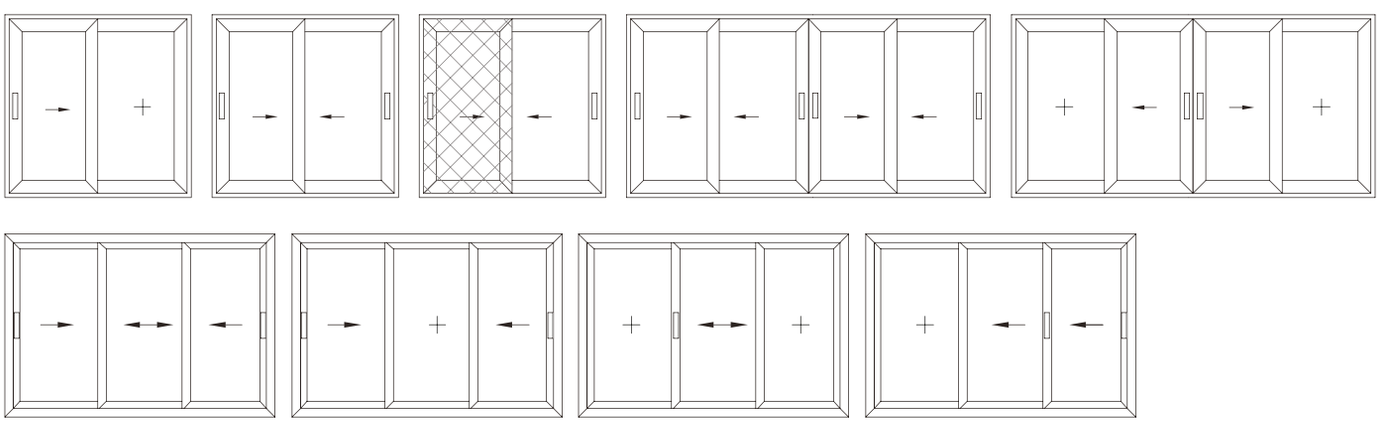

CS34

Kolay kurulum ve ergonomik özelliğiyle estetik hatlardan oluşan yüksek performanslı yalıtımsız sürme sistemidir.

CS34 is a high performance non-insulated sliding system with aesthetic lines, easy installation and ergonomic features.

CS34 Yalıtımsız Sürme Sistemi

CS34 Uninsulated Sliding System

TEKNİK ÖZELLİKLER / *TECHNICAL PROPERTIES*

Kasa Derinliği / *Frame Depth*	90 - 131 mm
Kanat Derinliği / *Sash Depth*	34 mm
Kenet Derinliği / *Interlocking Depth*	79 mm
Profil Et Kalınlığı / *Profile Wall Thickness*	1,3 mm
Min. Cam Kalınlığı / *Min. Glazing Thickness*	4 mm
Maks. Cam Kalınlığı / *Max. Glazing Thickness*	20 mm
Maks. Kanat Ölçüleri / *Max. Sash Dimensions*	1600 x 2800 mm
Maks. Kanat Ağırlığı / *Max. Sash Weight*	160 kg

PERFORMANS DEĞERİ / *PERFORMANCE VALUES*

EN 12152 Hava Geçirgenliği / *Air Permability*	-
EN 12154 Su Sızdırmazlığı / *Water Tightness*	-
EN 13830 Rüzgar Yüküne Dayanım / *Wind Resistance*	-
Min. Termal Isı Yalıtımı / *Min. Thermal Insulation*	-

UYGULAMA SEÇENEKLERİ / *APPLICATION OPTIONS*

90° Kanat Birleşimi / *Sash Connection of 90°*	✗
45° Kanat Birleşimi / *Sash Connection of 45°*	✓
Cam Çıtalı Kanat / *Sash With Glazing Bead*	✗
Cam Çıtasız Kanat / *Sash Without Glazing Bead*	✓
Sineklik Uygulaması / *Insect Screen Application*	✓

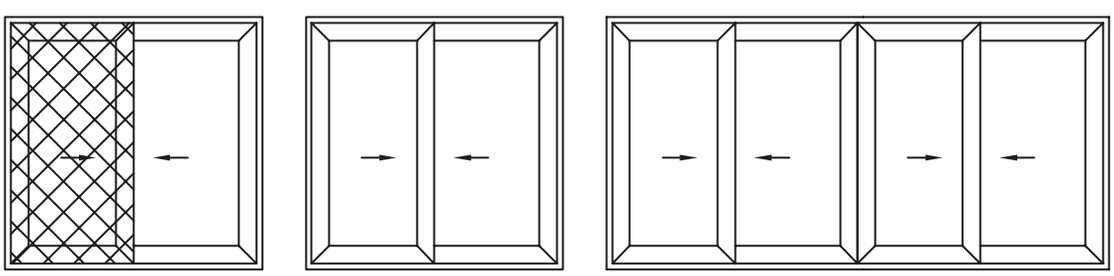

CS35T

CS35T sürme sistem, ferah bir ortam imkanı sağlar. Yüksek taşıma kapasitesi sayesinde hızlı hareket eden kanatlarla üstün konfor sağlamaktadır.

CS35T is a sliding system that provides spacious environments. It provides comfort with fast moving sashes thanks to its superior carrying capacity.

CS35T Yalıtımlı Sürme Sistemi

CS35T Thermo Sliding System

TEKNİK ÖZELLİKLER / *TECHNICAL PROPERTIES*

Kasa Derinliği / *Frame Depth*	82 - 160 mm
Kanat Derinliği / *Sash Depth*	39 mm
Kenet Derinliği / *Interlocking Depth*	89 mm
Profil Et Kalınlığı / *Profile Wall Thickness*	1,3 - 1,5 mm
Isı Bariyeri / *Thermal Break*	18 - 24 mm
Cam Kalınlığı / *Glazing Thickness*	20 mm
Maks. Kanat Ölçüleri / *Max. Sash Dimensions*	1600 x 2800 mm
Maks. Kanat Ağırlığı / *Max. Sash Weight*	160 kg

PERFORMANS DEĞERİ / *PERFORMANCE VALUES*

EN 12152 Hava Geçirgenliği / *Air Permability*	-
EN 12154 Su Sızdırmazlığı / *Water Tightness*	-
EN 13830 Rüzgar Yüküne Dayanım / *Wind Resistance*	-
Min. Termal Isı Yalıtımı / *Min. Thermal Insulation*	**Uf: 5,49 - 6,24 W/(m².K)**

UYGULAMA SEÇENEKLERİ / *APPLICATION OPTIONS*

90° Kanat Birleşimi / *Sash Connection of 90°*	✗
45° Kanat Birleşimi / *Sash Connection of 45°*	✓
Cam Çıtalı Kanat / *Sash With Glazing Bead*	✗
Cam Çıtasız Kanat / *Sash Without Glazing Bead*	✓
Sineklik Uygulaması / *Insect Screen Application*	✓

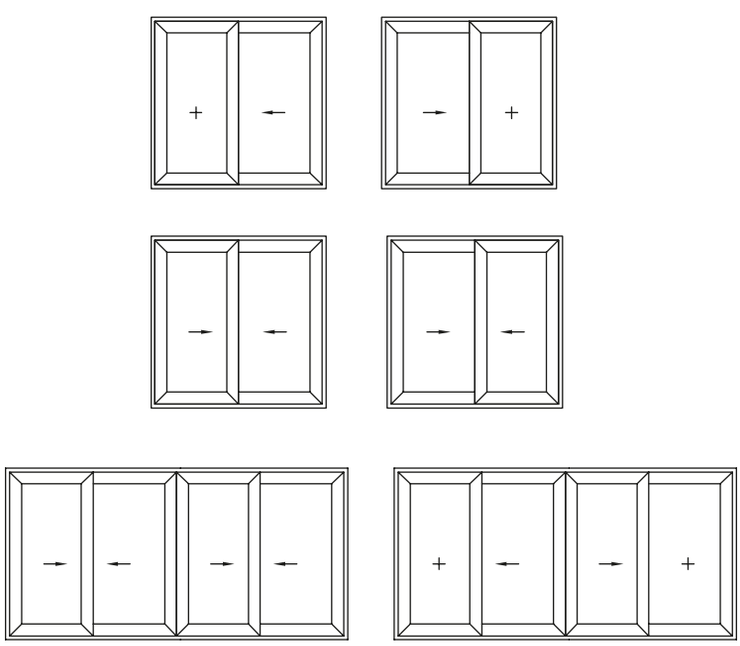

HS55T

Yenilikçi ve benzersiz özelliklere sahip, zarif yapılar sunan ve büyük ölçekli gereksinimleri karşılayan, üstün performanslı bir sürme sistemidir. İnce kenet hatlarıyla daha fazla şeffaflık sunar.

HS55T is a high-performance sliding system with innovative and unique features, offering elegant structures and meeting large-scale requirements. It offers more transparency with thinner interlock profiles.

HS55T Kaldır - Sür Sistemi

HS55T Lift & Slide System

TEKNİK ÖZELLİKLER / *TECHNICAL PROPERTIES*

Kasa Derinliği / *Frame Depth*	125 mm
Kanat Derinliği / *Sash Depth*	55 mm
Kenet Derinliği / *Interlocking Depth*	125 mm
Profil Et Kalınlığı / *Profile Wall Thickness*	1,5 - 2 mm
Isı Bariyeri / *Thermal Break*	12 - 20 mm
Min. Cam Kalınlığı / *Min. Glazing Thickness*	4 mm
Maks. Cam Kalınlığı / *Max. Glazing Thickness*	36 mm
Min. Kanat Ölçüleri / *Min. Sash Dimensions*	800 x 1900 mm
Maks. Kanat Ölçüleri / *Max. Sash Dimensions*	2600 x 3000 mm
Maks. Kanat Ağırlığı / *Max. Sash Weight*	400 kg

PERFORMANS DEĞERİ / *PERFORMANCE VALUES*

EN 12152 Hava Geçirgenliği / *Air Permability*	-
EN 12154 Su Sızdırmazlığı / *Water Tightness*	-
EN 13830 Rüzgar Yüküne Dayanım / *Wind Resistance*	-
Min. Termal Isı Yalıtımı / *Min. Thermal Insulation*	**Uf: 4,51 W/(m².K)**

UYGULAMA SEÇENEKLERİ / *APPLICATION OPTIONS*

90° Kanat Birleşimi / *Sash Connection of 90°*	✗
45° Kanat Birleşimi / *Sash Connection of 45°*	✓
Cam Çıtalı Kanat / *Sash With Glazing Bead*	✓
Cam Çıtasız Kanat / *Sash Without Glazing Bead*	✗
Sineklik Uygulaması / *Insect Screen Application*	✓

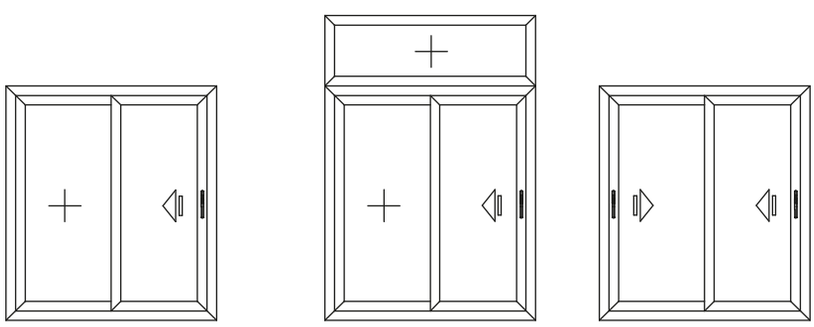

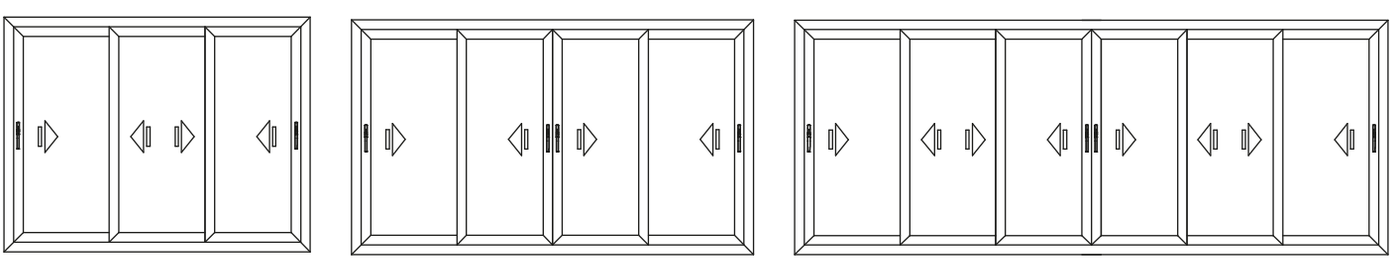

S35 / S35T

NOVO LINE

Modern mimari trendleri ve yüksek performans gereksinimlerini karşılar. Çok noktadan kilitleme mekanizmasıyla, güvenli ve konforlu alanlar sunar. Yalıtımlı ve yalıtımsız iki farklı sistem ince kenet hatlarıyla daha şeffaf görünüm, minimal görünümler sağlar.

It meets modern architectural trends and high performance requirements. With its multi-point locking mechanism, it offers safe and comfortable areas. Insulated and non-insulated, both systems with clamping lines provide a more transparent and minimal appearance

S35 Yalıtımsız Novoline Sürme Sistemi

S35 Uninsulated Novoline Sliding System

S35T Yalıtımlı Novoline Sürme Sistemi

S35T Thermo Novoline Sliding System

TEKNİK ÖZELLİKLER / *TECHNICAL PROPERTIES*	S35 YALITIMSIZ Uninsulated	S35T YALITIMLI Insulated
Kasa Derinliği / *Frame Depth*	85 - 130 mm	96 - 157,5 mm
Kanat Derinliği / *Sash Depth*	35 mm	35 mm
Kenet Derinliği / *Interlocking Depth*	80 - 152 mm	85 - 157 mm
Profil Et Kalınlığı / *Profile Wall Thickness*	1,3 - 1,5 mm	1,3 - 1,5 mm
Isı Bariyeri / *Thermal Break*	-	12 - 18 mm
Min. Cam Kalınlığı / *Min. Glazing Thickness*	20 mm	20 mm
Maks. Cam Kalınlığı / *Max. Glazing Thickness*	22 mm	22 mm
Maks. Kanat Ölçüleri / *Max. Sash Dimensions*	1600 x 2800 mm	1600 x 2800 mm
Maks. Kanat Ağırlığı / *Max. Sash Weight*	160 kg	160 kg
PERFORMANS DEĞERİ / *PERFORMANCE VALUES*		
EN 12152 Hava Geçirgenliği / *Air Permability*	-	-
EN 12154 Su Sızdırmazlığı / *Water Tightness*	-	-
EN 13830 Rüzgar Yüküne Dayanım / *Wind Resistance*	-	-
Min. Termal Isı Yalıtımı / *Min. Thermal Insulation*	-	**Uf: 3,33- 4,99 W/(m².K)**
UYGULAMA SEÇENEKLERİ / *APPLICATION OPTIONS*		
90° Kanat Birleşimi / *Sash Connection of 90°*	✓	✓
45° Kanat Birleşimi / *Sash Connection of 45°*	✗	✗
Cam Çıtalı Kanat / *Sash With Glazing Bead*	✗	✗
Cam Çıtasız Kanat / *Sash Without Glazing Bead*	✓	✓
Sineklik Uygulaması / *Insect Screen Application*	✓	✓

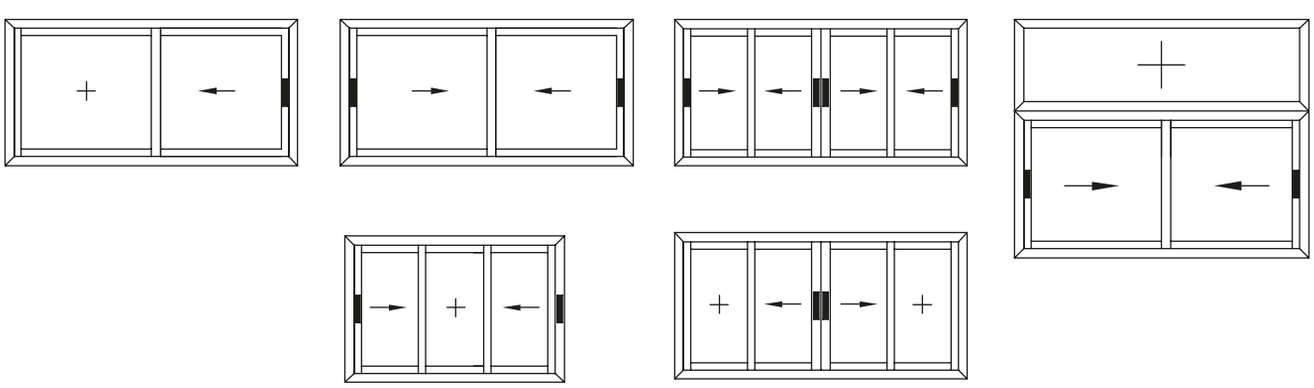

S38T

S38T Modern lineer tasarım çizgisine sahip yalıtımlı bir sürme sistemdir. İmalat kolaylığı sayesinde projeler için avantajlıdır. Çok noktalı kilitleme mekanizması sayesinde yüksek güvenlik sağlar. Yalıtımı ve sızdırmazlığı maksimuma çıkarır.

S38T is an insulated sliding system with a modern and linear design line. It is ideal for renovation projects thanks to its ease of manufacture. It increases your security, maximizes insulation and tightness with a multi-point locking mechanism.

S38T Yalıtımlı Sürme Sistemi

S38T Thermo Sliding System

TEKNİK ÖZELLİKLER / *TECHNICAL PROPERTIES*

Kasa Derinliği / *Frame Depth*	94 - 155,5 mm
Kanat Derinliği / *Sash Depth*	38 mm
Kenet Derinliği / *Interlocking Depth*	88 mm
Profil Et Kalınlığı / *Profile Wall Thickness*	1,3 - 1,5 mm
Isı Bariyeri / *Thermal Break*	12 - 18 mm
Min. Cam Kalınlığı / *Min. Glazing Thickness*	6 mm
Maks. Cam Kalınlığı / *Max. Glazing Thickness*	22 mm
Maks. Kanat Ölçüleri / *Max. Sash Dimensions*	1600 x 2800 mm
Maks. Kanat Ağırlığı / *Max. Sash Weight*	160 kg

PERFORMANS DEĞERİ / *PERFORMANCE VALUES*

EN 12152 Hava Geçirgenliği / *Air Permability*	-
EN 12154 Su Sızdırmazlığı / *Water Tightness*	-
EN 13830 Rüzgar Yüküne Dayanım / *Wind Resistance*	-
Min. Termal Isı Yalıtımı / *Min. Thermal Insulation*	**Uf: 5,14 - 6,86 W/(m².K)**

UYGULAMA SEÇENEKLERİ / *APPLICATION OPTIONS*

90° Kanat Birleşimi / *Sash Connection of 90°*	✗
45° Kanat Birleşimi / *Sash Connection of 45°*	✓
Cam Çıtalı Kanat / *Sash With Glazing Bead*	✓
Cam Çıtasız Kanat / *Sash Without Glazing Bead*	✗
Sineklik Uygulaması / *Insect Screen Application*	✓

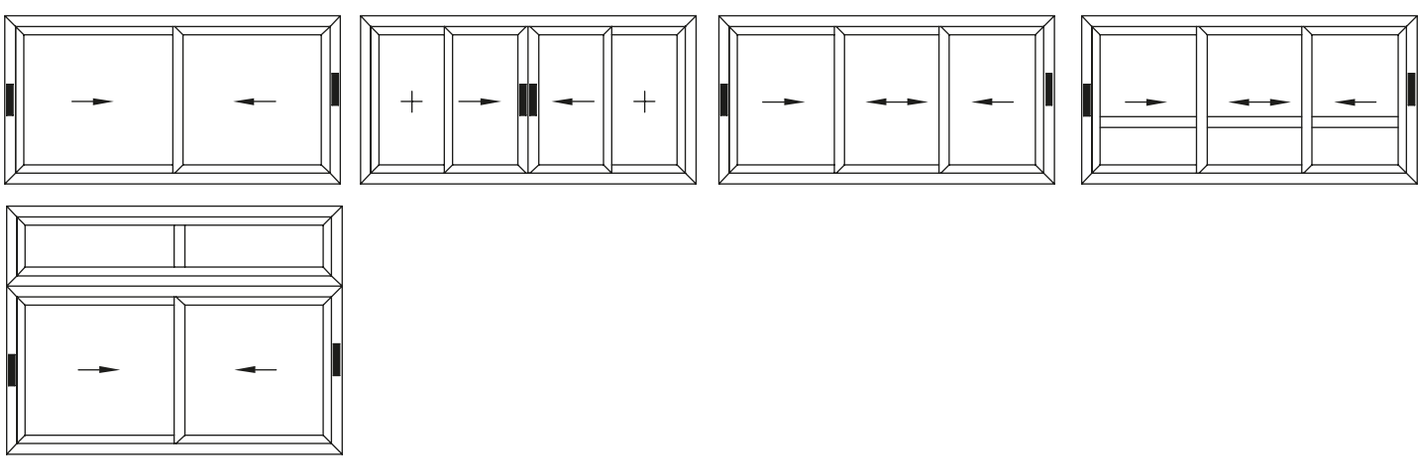

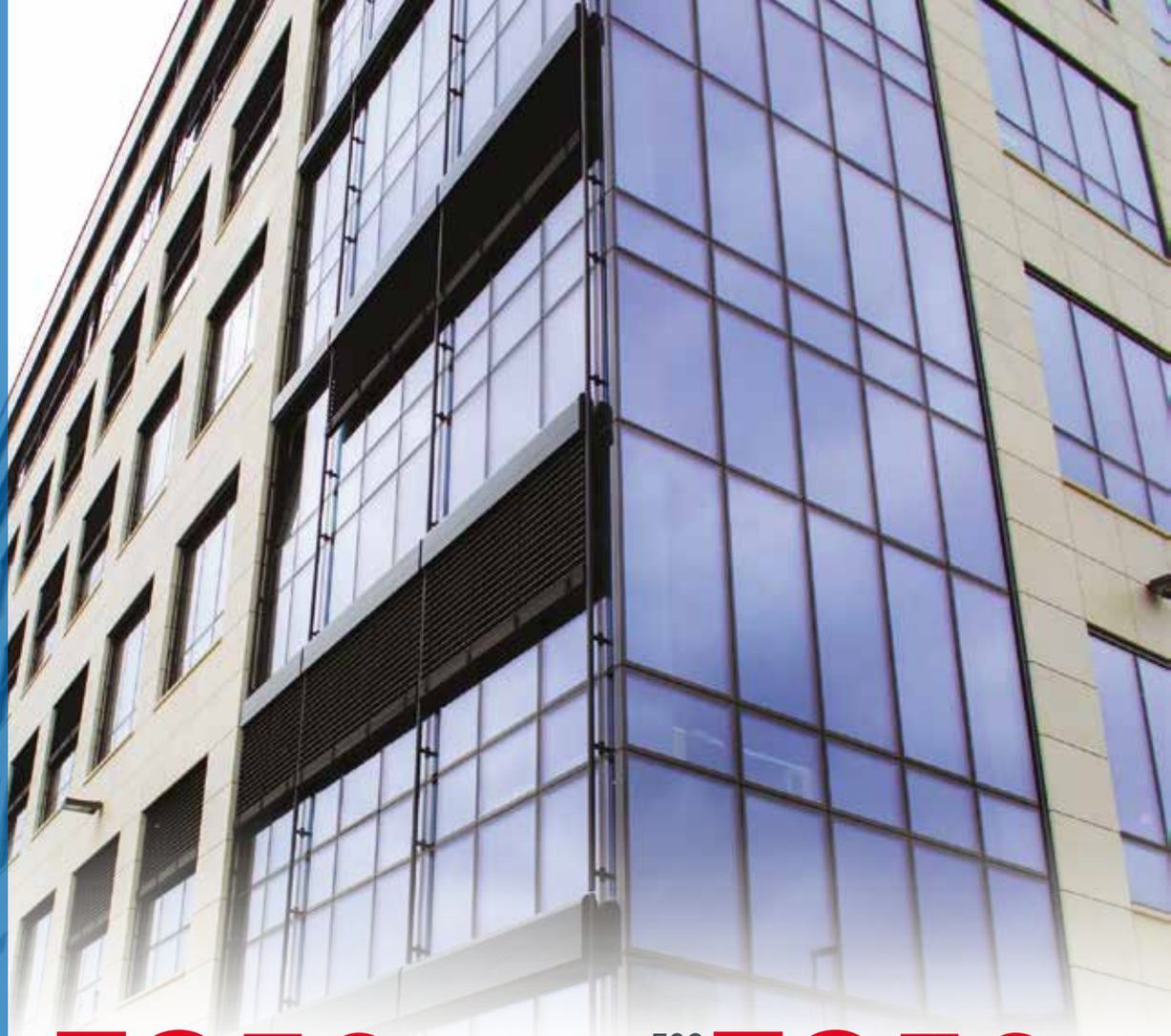

FS50

Modern mimarinin tüm ihtiyaçlarını karşılayan ve sonsuz tasarım olanakları sunan yüksek enerji verimliliğine sahip bir giydirme cephe sistemidir.

STRÜKTÜREL SİLİKON CEPHE
Structural Facade

ECO FS50

FS50 / ECO FS50 are curtain wall systems with high energy efficiency that meet all the needs of modern architecture offering endless design possibilities.

SİLİKON CEPHE ECO
Stick Facade

FS50 Cephe Sistemi

FS50 Facade System

TEKNİK ÖZELLİKLER / *TECHNICAL PROPERTIES*	**FS50 ECO**	**FS50**
Profil Genişliği / *Profile Width*	50 mm	50 mm
Profil Et Kalınlığı / *Profile Wall Thickness*	1,6 - 2 mm	1,4 - 2,5 mm
Düşey Taşıyıcı Profil Derinliği / *Mullion Profile Depth*	60 - 150 mm	50-180 mm
Yatay Taşıyıcı Profil Derinliği / *Transom Profile Depth*	60 - 150 mm	30-126 mm
Min. Cam Kalınlığı / *Min. Glazing Thickness*	20 mm	4 mm
Maks. Cam Kalınlığı / *Max. Glazing Thickness*	34 mm	45 mm
Maks. Kanat Boyut / *Max. Sash Dimension*	1500 - 2000 mm	1500 x 2000 mm
Maks. Kanat Ağırlığı / *Max. Sash Weight*	155 kg	155 kg
PERFORMANS DEĞERİ / *PERFORMANCE VALUES*		
EN 12152 Hava Geçirgenliği / *Air Permability*	**A4 - 600 Pa**	**A4 - 600 Pa**
EN 12154 Su Sızdırmazlığı / *Water Tightness*	**RE 1200 Pa**	**RE 1200 Pa**
EN 13830 Rüzgar Yüküne Dayanım / *Wind Resistance*	**1200 Pa**	**1200 Pa**
Min. Termal Isı Yalıtımı / *Min. Thermal Insulation*	**Uf: 3,45 W/(m².K)**	**Uf: 2,64 - 3,88 W/(m².K)**
UYGULAMA SEÇENEKLERİ / *APPLICATION OPTIONS*		
Dışa Açılır Ters Vasistas Gizli Kanat / *Outward Opening Hidden Transom Sash*	✓	✓
Kapaklı Cephe / *Covered Facade*	✓	✓
Silikon Cephe / *Stick Facade*	✓	✓
Yarı Kapaklı Cephe / *Half - Covered Facade*	✓	✓
Kasetli Silikon Cephe / *Casette Stick Facade*	✓	✓

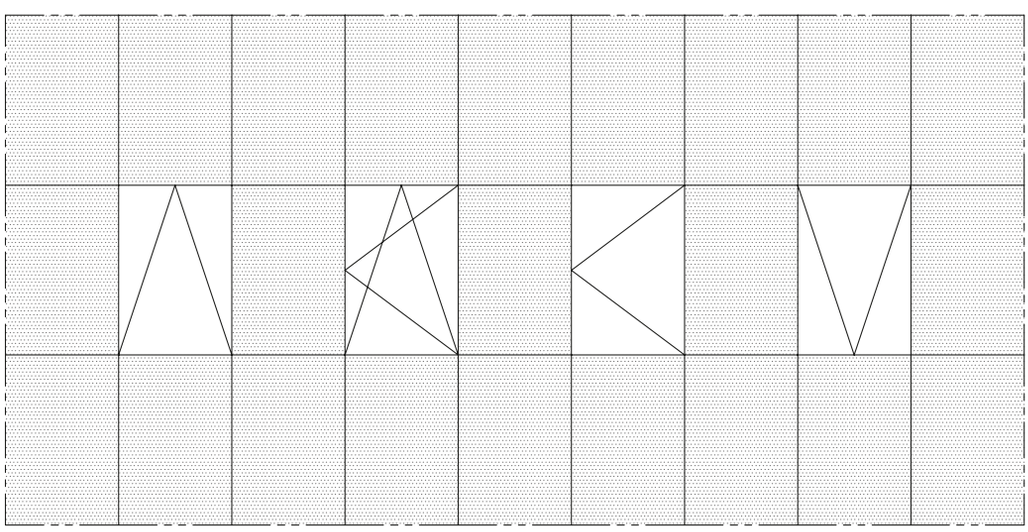

Kompozit Panel Sistemi

Compozite Panel System

CP50

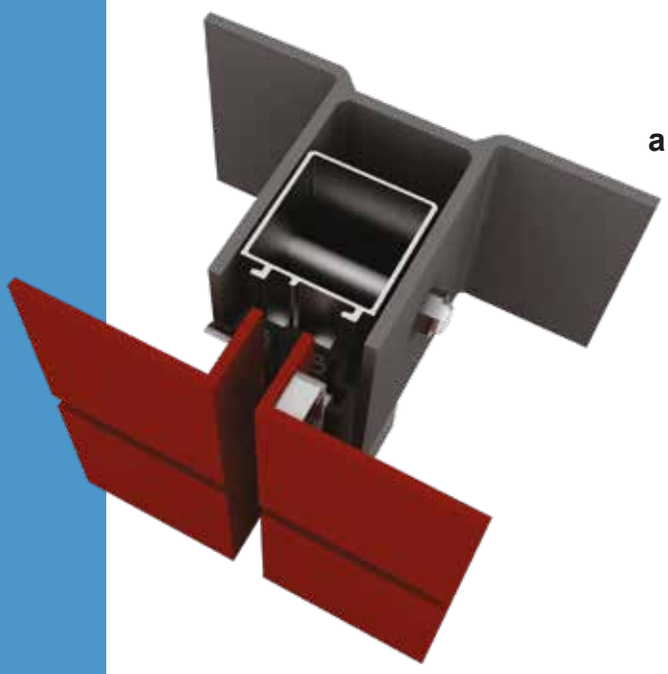

Kaliteli, geniş ürün çeşitliliğine sahip ve polietilen dolgulu bu alüminyum kompozit panel sistemi hem dış cephe kaplaması olarak hem de bina içinde dekoratif amaçlı olarak kullanılabilir.

CP50 is a high quality aluminium composite panel system with wide product range and polyethylene filling. It can be used both as exterior cladding and decorative purposes for interiors.

CP50 Kompozit Panel Sistemi

CP50 Compozite Panel System

TEKNİK ÖZELLİKLER / *TECHNICAL PROPERTIES*

Anahtar Geçme Askılı / *Key Slip Pendant* ✓

Klips Askılı / *Clip Pendant* ✓

Çelik Konstrüksiyon / *Steel Construction* ✓

UYGULAMA SEÇENEKLERİ / *APPLICATION OPTIONS*

PrimeBond - A2, FR / *PrimeBond - A2, FR* ✓

DuraBond - A2, FR / *DuraBond - A2, FR* ✓

AS50 AS55

Kaplama altı konstrüksiyon sistemi, dış kaplama plakalarını asmakta kullanılan farklı profil ve bağlantılardan oluşan alüminyum alt çerçeve sistemidir.

The under-coating construction system is an aluminum subframe system consisting of different profiles and connections used to hang the outer cladding plates.

AS50 Sinterflex Cephe Sistemi

AS50 Sinterflex Facade System

TEKNİK ÖZELLİKLER / *TECHNICAL PROPERTIES*

Yapıştırma Sistem / *Bonding System* ✓

AS55 Seramik Cephe Kaplama Sistemi

AS55 Ceramic Facade Overlay System

TEKNİK ÖZELLİKLER / *TECHNICAL PROPERTIES*

Klipsli Sistem / *Clip-on System* ✓

Yapıştırma Sistem / *Bonding System* ✓

Çelik Takviyeli Cephe Sistemi

Steel Reinforced Facade System

FS65

Geniş açıklıklara şeffaf alanlar kazandırmak için kullanılan statik ve dinamikte sınır tanımayan cephe sistemidir. Kullanılan çelik takviyeler sayesinde kusursuz cepheler oluşturabilirsiniz.

FS65 is a facade system with no limits in statics and dynamics. It is used to give transparent areas to wide openings. You can create perfect facades thanks to the steel reinforcements used in the system.

FS65 Çelik Takviyeli Cephe Sistemi

FS65 Steel Reinforced Facade System

TEKNİK ÖZELLİKLER / *TECHNICAL PROPERTIES*

Profil Genişliği / *Profile Width*	65 mm
Profil Et Kalınlığı / *Profile Wall Thickness*	1,8 - 2,5 mm
Düşey Taşıyıcı Profil Yüksekliği / *Mullion Profile Height*	84 mm
Yatay Taşıyıcı Profil Yüksekliği / *Transom Profile Height*	84 mm
Düşey Taşıyıcı Maks. Çelik Ölçüsü / *Mullion Max. Steel Dimension*	150 x 40 mm
Yatay Taşıyıcı Maks. Çelik Ölçüsü / *Transom Max. Steel Dimension*	150 x 40 mm
Cam Kalınlığı / *Glazing Thickness*	10 - 45 mm

UYGULAMA SEÇENEKLERİ / *APPLICATION OPTIONS*

Dışa-İçe Açılır Kanat Uygulaması / *Outward-Opening Sash Application*	✓
Kapaklı Cephe / *Covered Facade*	✓
Silikon Cephe / *Stick Facade*	✓
Yarı Kapaklı Cephe / *Half - Covered Facade*	✓
Kasetli Silikon Cephe / *Casette Stick Facade*	✓

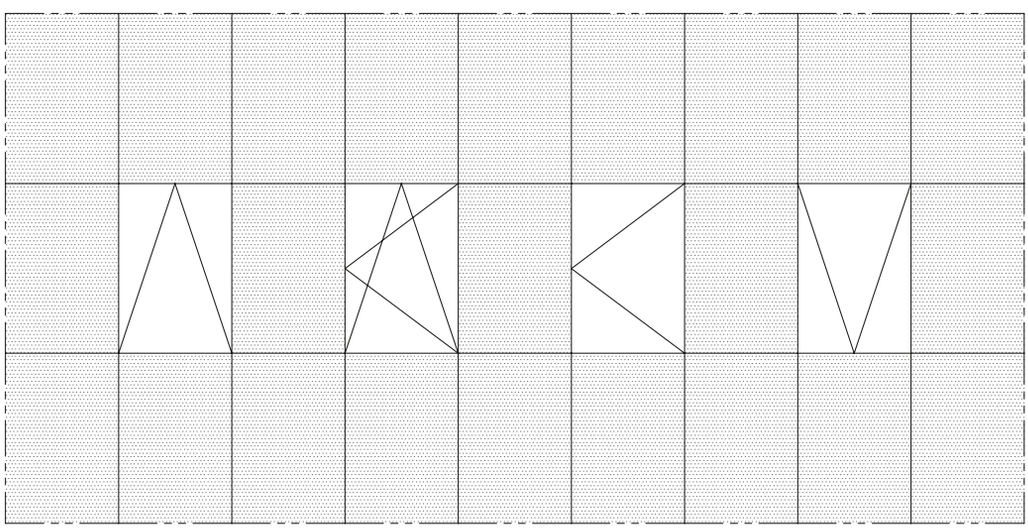

AC22

Yapıyı dış etkenlere ve zorlu hava şartlarına karşı korur. Çevreci bir ürün olan AC22 sistem ısı yalıtımı sağlayarak enerji tüketimini azaltır. Yapıda tuğla ve ahşap görünümler sunar.

AC22 protects the structure against external factors and harsh weather conditions. As an ecologically friendly system it proves thermal insulation and reduces energy consumption. It creates brick and wood like views on the structure.

AC22 Cotta Cephe Sistemi

AC22 Cotta Facade System

TEKNİK ÖZELLİKLER / *TECHNICAL PROPERTIES*

Profil Genişliği / *Profile Width*	22 mm
Profil Et Kalınlığı / *Profile Wall Thickness*	1,6 mm
Düşey Taşıyıcı Profil Yüksekliği / *Mullion Profile Height*	150 - 218 mm

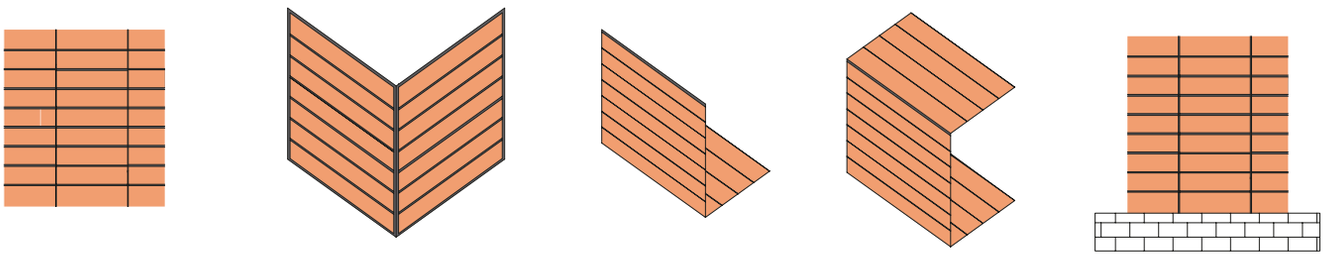

SK65

Karanlık alanların aydınlatılması kalabalık iş merkezlerinin yüksek tavanlarının ışık alması için mimari estetiğe tamamlayıcı bir unsur olarak uygulanan sistemdir. Çelik konstrüksiyona uygulanabilmesi sağlamlığını ve tercih sebebini arttırmaktadır.

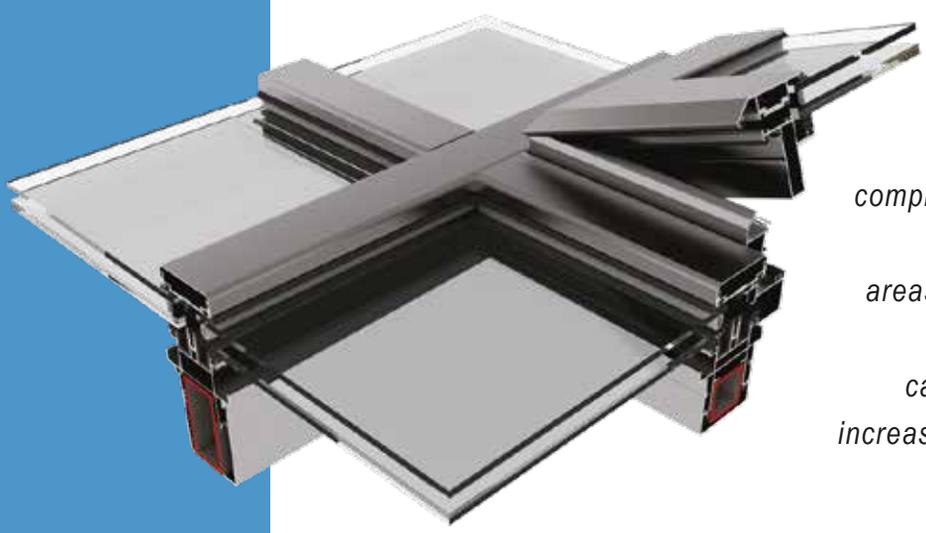

SK65 is a system applied as a complementary element to architectural aesthetics to illuminate dark areas and the high ceilings of crowded business centers. The fact that it can be applied to steel construction increases its robustness and preference.

SK65 Işıklık Sistemi

SK65 Skylight System

TEKNİK ÖZELLİKLER / *TECHNICAL PROPERTIES*

Profil Genişliği / *Profile Width*	65 mm
Profil Et Kalınlığı / *Profile Wall Thickness*	1,8 - 2,5 mm
Düşey Taşıyıcı Profil Yüksekliği / *Mullion Profile Height*	81 mm
Yatay Taşıyıcı Profil Yüksekliği / *Transom Profile Height*	81 mm
Düşey Taşıyıcı Maks. Çelik Ölçüsü / *Mullion Max. Steel Dimension*	140 x 40 mm
Yatay Taşıyıcı Maks. Çelik Ölçüsü / *Transom Max. Steel Dimension*	140 x 40 mm
Cam Kalınlığı / *Glazing Thickness*	10 - 45 mm

UYGULAMA SEÇENEKLERİ / *APPLICATION OPTIONS*

Dışa Açılır Motorlu Kanat Uygulaması / *Outward-Opening Motorized Sash Application*	✓
Kapaklı Cephe / *Covered Facade*	✓
Silikon Cephe / *Stick Facade*	✓
Yarı Kapaklı Cephe / *Half - Covered Facade*	✓
Kasetli Silikon Cephe / *Casette Stick Facade*	✓

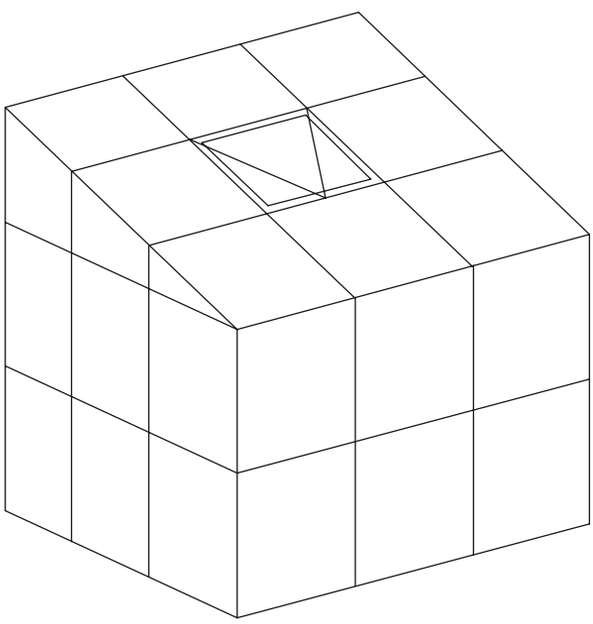

SB

Binanın dış cephesine dikey ve yatay hatlarda monte edilerek güneş ışınlarının istenilen yönlerden kesilmesini sağlar.

SB system is mounted on the exterior of the building in vertical and horizontal lines and allows the sun rays to be occulted in the desired directions.

SB Güneş Kırıcı Sistemi

SB Sun Breaker System

TEKNİK ÖZELLİKLER / *TECHNICAL PROPERTIES*

Badem Form Profil Genişliği / *Convex Form Profile Width*	40 - 300 mm
Eklemeli Badem Form Profil Genişliği / *Convex Form Profile Width With Extension*	350 - 400 mm
Dış Cephe Kapak Form Profil Genişliği / *Exterior Cover Form Profile Width*	80 - 300 mm
Profil Et Kalınlığı / *Profile Wall Thickness*	1 - 2,4 mm
Profil Derinliği / *Profile Depth*	50 - 22 mm
Eksiz Profil Uygulama Uzunluğu / *Profile Application Length Without Extension*	Ort . 1500 mm

UYGULAMA SEÇENEKLERİ / *APPLICATION OPTIONS*

Yatay Uygulama / *Horizontal Application*	✓
Dikey Uygulama / *Vertical Application*	✓
Sabit Uygulama / *Fixed Application*	✓

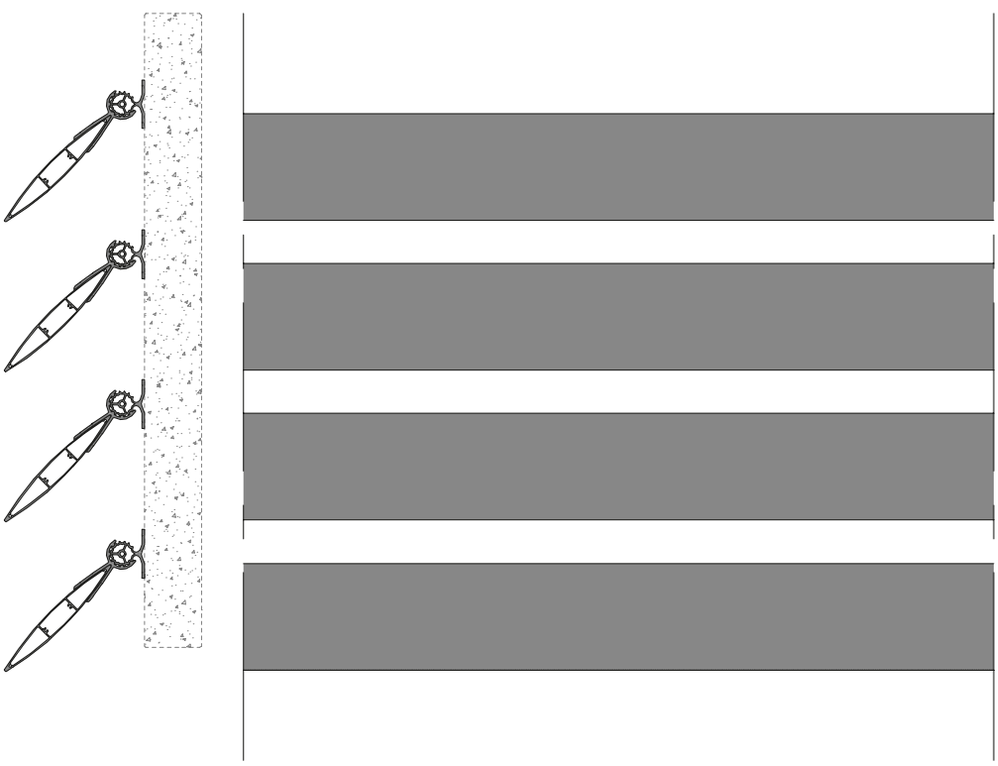

Ayarlı Kapı Sistemi
Adjustable Door System

AD40 ECO AD40
AD55

Farklı duvar kalınlıklarına göre tercih edebileceğiniz ve ahşap, camlı ya da çerçeveli kapılarda uygulanabilir bir sistemdir.

These adjustable door systems can be applied to different ranges of wall thicknesses with a wooden, glass or framed door opportunities.

AD40 - ECOAD40 - AD55 Ayarlı Kapı Sistemi

AD40 - ECOAD40 - AD55 Adjustable Door System

Kapı Uygulaması İçin Çıta Seçenekleri / ***Bead Options For Door Application***

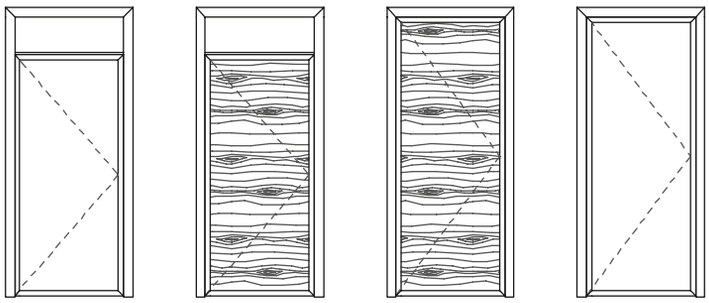

OP40 OP100

Ofislerde farklı alanlar oluşturmak için tercih edilen, sesi minimize edebilen, şık görünümü ve kullanışlı yapısıyla dikkatleri üzerine çekmeyi başaran sistem.

OP40 & OP100 can be used to create different areas in offices. They draw attention with their stylish look while also minimizing the noise.

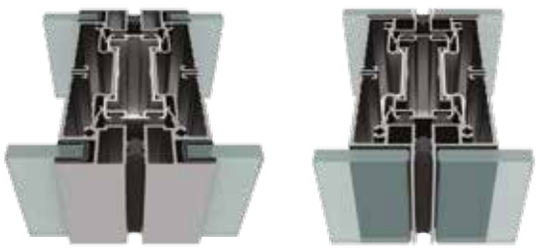

OP40 / OP100 Ofis Bölme Sistemi

OP40 / OP100 Office Partition System

TEKNİK ÖZELLİKLER / *TECHNICAL PROPERTIES*	**OP40** Tek Camlı / *Single Glazed*	**OP40** Çift Camlı / *Double Glazed*
Kapı Kasa Derinliği / *Door Frame Depth*	40 mm	100 mm
Cam Uygulama / *Glazing Application*	8-10-12-14 mm	8-10-12-14 mm
Cam Genişliği / *Glazing Width*	600 mm - 1500 mm	600 mm - 1500 mm
Cam Yüksekliği / *Glazing Height*	2000 mm - 3500 mm	2000 mm - 3500 mm
Ses Yalıtım / *Sound Insulation*	52 dB	48 dB

UYGULAMA SEÇENEKLERİ / *APPLICATION OPTIONS*

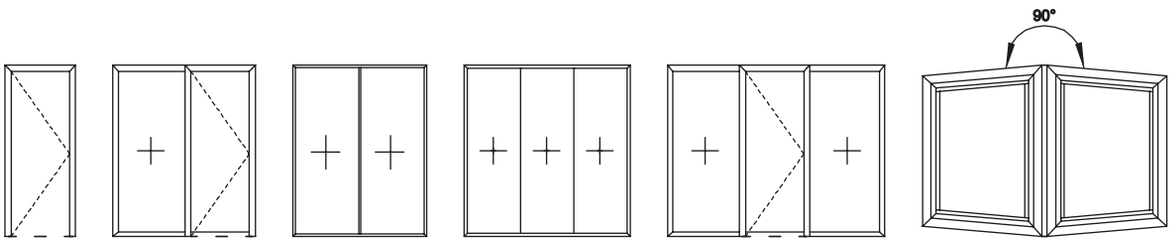

TEKNİK ÖZELLİKLER / *TECHNICAL PROPERTIES*	**OP100** Yapıştırma Camlı Model *Cohesive Glass Model*	**OP100** Çerçeveli Camlı Model *Framed Glass Model*
Kapı Kasa Derinliği / *Door Frame Depth*	100 mm	100 mm
Cam Uygulama / *Glazing Application*	4-6 mm	10 mm
Cam Genişliği / *Glazing Width*	600 mm - 1500 mm	600 mm - 1500 mm
Cam Yüksekliği / *Glazing Height*	2000 mm - 3500 mm	2000 mm - 3500 mm
Ses Yalıtım / *Sound Insulation*	45 dB	45 dB
İki Cam Arası Jaluzi uygulayabilme *Possibility to apply blinds between glasses*	✓	✓

UYGULAMA SEÇENEKLERİ / *APPLICATION OPTIONS*

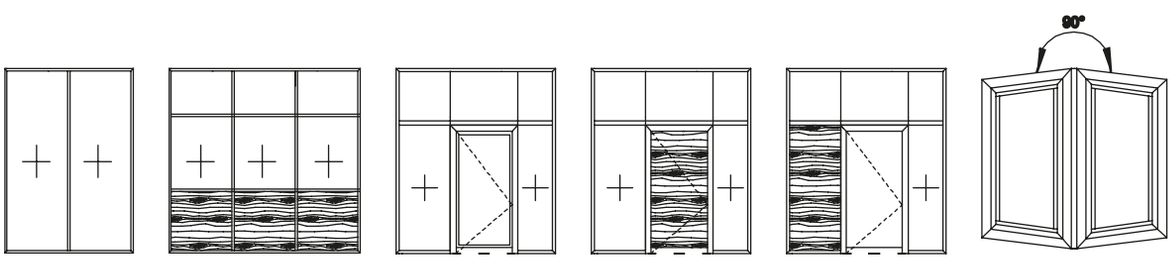

Loft Sistemleri
Loft Systems

Loft Sistemleri

Loft Systems

LOFT MF20 TEKNİK ÖZELLİKLER / *TECHNICAL PROPERTIES*

Çerçeve Ebatları / *Frame Dimensions*	40 mm x 22 mm
Cam Uygulama / *Glazing Application*	4+4 mm
Üst Taşıyıcı Ray Ebatları / *Top Carrier Rail Dimensions*	50+40 mm x 58 mm
Kılavuzlama Durumu / *Guide Type*	Zemine gömme raylı
Entegreli Çalışma I / *Integrated Work I*	✓
Maks. Kanat Ölçüleri / *Max. Sash Dimensions*	700 x 2500 mm
Maks. Kanat Ağırlığı / *Max. Sash Weight*	40 kg

LOFT OP30 TEKNİK ÖZELLİKLER / *TECHNICAL PROPERTIES*

Çerçeve Ebatları / *Frame Dimensions*	40 mm x 30 mm
Cam Uygulama / *Glazing Application*	4+4 mm
Entegreli Çalışma I / *Integrated Work I*	✓
Entegreli Çalışma II / *Integrated Work II*	✓
Karolajlı Uygulama / *Decorative Grid Application*	✓

LOFT MS20 TEKNİK ÖZELLİKLER / *TECHNICAL PROPERTIES*

Çerçeve Ebatları / *Frame Dimensions*	40 mm x 20 mm
Cam Uygulama / *Glazing Application*	4+4 mm
Üst Taşıyıcı Ray Ebatları / *Top Carrier Rail Dimensions*	50+40 mm x 36 mm
Kılavuzlama Durumu / *Guide Type*	Zeminde hizalama parçalı
Entegreli Çalışma II / *Integrated Work II*	✓
Maks. Kanat Ölçüleri / *Max. Sash Dimensions*	1200 x 2500 mm
Maks. Kanat Ağırlığı / *Max. Sash Weight*	70 kg

OP26 STEELLOK TEKNİK ÖZELLİKLER / *TECHNICAL PROPERTIES* NEW !

Kapı Kasa Derinliği / *Door Frame Depth*	45 mm
Cam Uygulama / *Glazing Application*	8 mm
Cam Genişliği / *Glazing Width*	600 mm x 1500 mm
Cam Yüksekliği / *Glazing Height*	2000 mm x 3000 mm
Ses Yalıtım / *Sound Insulation*	52 dB

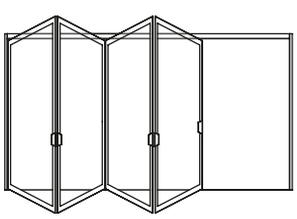

LOFT SİSTEM
MF20

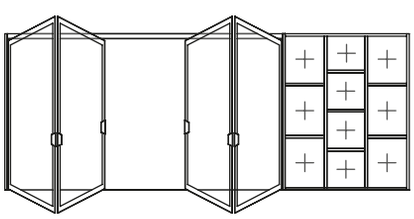

LOFT SİSTEM
MF20 / OP30

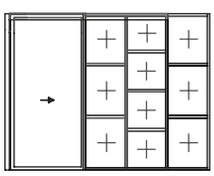

LOFT SİSTEM
MS20 / OP30

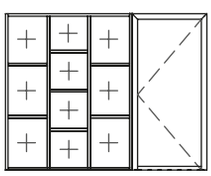

LOFT SİSTEM
OP30

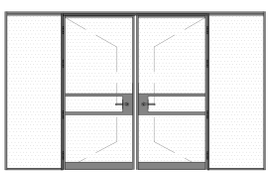

LOFT SİSTEM
OP26 STEELLOK

NEW !

CL35 ARTLINE

Dekoratif kaplamaya ihtiyaç duyulan Villa, Ofis ve modern konutlar gibi alanlarda hayal gücünüzü kullanarak mükemmel auralar yaratmanıza olanak sağlar. Hem dış, hem iç mekanda uygulanabilir. Binanızın enerji seviyesini yükseltir. Estetik ve modernite kazandırır. PB'nin Kapı ve Pencere sistemleri, çit sistemleri ve iç mekan sistemleriyle entegreli kullanılarak yenilikçi kombinasyonlar kazandırır.

CL35 ARTLINE allows you to create perfect auras using your imagination in areas such as Villas, Offices and modern residences where decorative coating is needed. It can be applied both outdoors and indoors increasing the energy level of your building. It brings aesthetics and modernity. You can create innovative combinations combining CL35 ARTLINE with PB's Door and Windows systems, fence systems and indoor systems.

CL35 Artline Dekoratif Kaplama Sistemi

CL35 Artline Decorative Coating System

TEKNİK ÖZELLİKLER / *TECHNICAL PROPERTIES*

Kapak Alt Gövde Profil Genişliği / *Cover Lower Body Profile Width*	147 - 217 mm
Kapak Profil Genişliği / *Cover Profile Width*	35 - 105 mm
Kapak Profil Yüksekliği / *Cover Profile Height*	20 - 50 mm
Profil Et Kalınlığı / *Profile Wall Thickness*	1,5 - 1,8 mm
Kapak Alt Gövde Profili Şerit Seçenekleri / *Cover Lower Body Profile Strip Options*	2 ve 3
Ledli Kapak Profili / *Led Cover Profile*	✓
Başlangıç Gövde Profili / *Starting Body Profile*	✓
Bitiş Gövde Profili / *End Body Profile*	✓
Orta Birleşim Gövde Profili / *Middle Joint Body Profile*	✓
Bağımsız Alt Gövde Profili / *Independent Lower Body Profile*	✓
90° Köşe Dönüş Alt Gövde Profili / *90° Corner Turning Lower Body Profile*	✓
Yatay ve Düşey Profil Kullanımı / *Horizontal and Vertical Profile Use*	✓

UYGULAMA SEÇENEKLERİ / *APPLICATION OPTIONS*

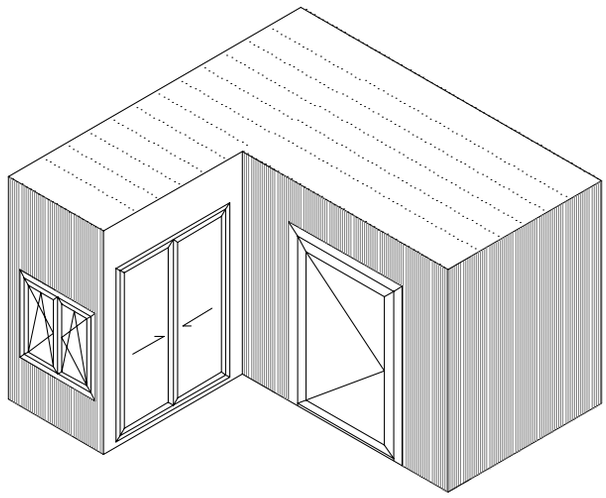

Kış Bahçesi Sistemi

Winter Garden System

WG70 WG70T

Yaşam alanınıza farklı bir ortam katmak istiyorsanız, ancak geleneksel bir kış bahçesine meraklı değilseniz, alüminyum veranda sistemleri size en uygun çözümleri sunabilir. Etkileyici görsel bir tasarımla, yüksek performansı birleştiren alüminyum veranda sistemleri çeşitli boyutlarda, büyük, küçük tüm bahçelere uygulanabilirler.

If you want to add a different ambiance to your living space, but you are not fond of a traditional winter garden, aluminum veranda systems can offer you the most suitable solutions. Aluminum veranda systems can be applied to all gardens, large and small, of various sizes combining high performance with an impressive visual design.

WG70 Yalıtımsız Kış Bahçesi Sistemi
WG70 Uninsulated Winter Garden System

WG70T Yalıtımlı Kış Bahçesi Sistemi
WG70T Thermo Winter Garden System

TEKNİK ÖZELLİKLER */ TECHNICAL PROPERTIES*	**WG70**	**WG70T**
Dikme Profil Genişliği */ Pole Profile Width*	110 mm	123 mm
Oluk Profil Genişliği / *Gutter Profile Width*	176 mm	104 mm
Taşıyıcı Profil Genişliği / *Glazing Carrier Profile Width*	55 mm	82 - 113 mm
Profil Et Kalınlığı */ Profile Wall Thickness*	1,4 - 3,6 mm	1,5 - 3 mm
Maks. Cam Kalınlığı */ Max. Glazing Thickness*	16 mm	32 mm
Maks. Cam Genişliği / *Max. Glazing Width*	820 mm	820 mm
Eksiz Maks. Veranda Genişliği / *Max. Jointless Veranda Width*	4500 mm	4500 mm
Maks. Veranda Derinliği / *Max. Veranda Depth*	3500 mm	3500 mm
İki Dikme Arası Maks. Mesafe / *Max. Distance Between Pole Profiles*	4500 mm	4500 mm
Veranda Maks. Arka Yükseklik / *Max. Veranda Back Height*	3000 mm	3000 mm
Veranda Maks. Ön Yükseklik / *Max. Veranda Front Height*	2500 mm	2500 mm
Min. Termal Isı Yalıtımı / *Min. Thermal Insulation*	-	Uf: 1,85 W/(m².K)

UYGULAMA SEÇENEKLERİ */ APPLICATION OPTIONS*		
Oluk Takviye / *Gutter Reinforcement*	✓	✓
Taşıyıcı Takviye / *Carrier Reinforcement*	✓	✓
Düz Veranda (Ekli - Eksiz) / *Straight Veranda (Joint - Jointless)*	✓	✓
L tipi Veranda / *L Type Veranda*	✓	✓

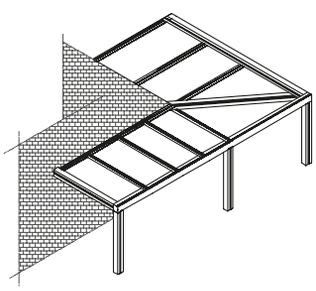

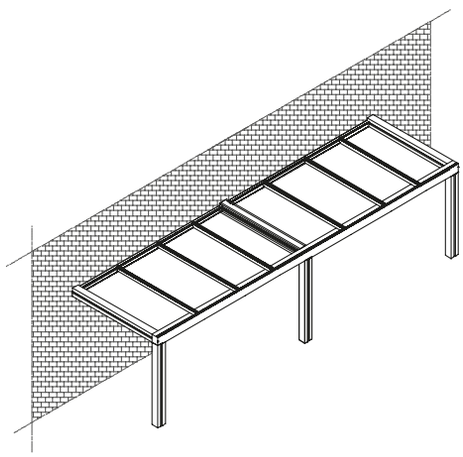

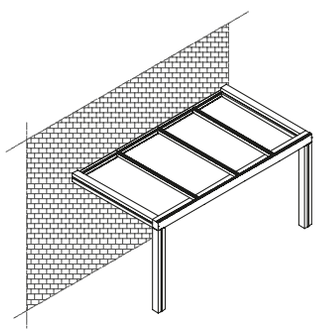

WG100

Ev ve bahçe arasındaki sınırların kalktığı yer. İster oturma odasında olun, her zaman bahçede gibi hissedersiniz. Geleneksel yaşam alanı uzantısına ek olarak, kapalı bir havuza ev sahipliği yapabilir, özel bir bahçe ortamı sağlayabilir veya üst düzey yemekler için bir alan yaratabilirsiniz. Tüm ailenin sosyalleşmek, rahatlamak, yemek yemek için bir araya gelmek istediği yüksek kaliteli bir yaşam alanı sağlayabilirsiniz.

Where the border between the house and the garden dissapears.You feel like you are in the living room when you spend time in the garden. In addition to the traditional living space extension you can host an indoor pool, provide a private garden setting or create a space for high-end dining. You can provide a high-quality living space where the whole family wants to get together to socialize, relax and eat.

WG100 Skyroof Kış Bahçesi Sistemi

WG100 Skyroof Winter Garden System

TEKNİK ÖZELLİKLER / *TECHNICAL PROPERTIES*

Dikme Profil Genişliği / *Pole Profile Width*	141 mm
Oluk Profil Genişliği / *Gutter Profile Width*	200,2 mm
Taşıyıcı Profil Genişliği / *Glazing Carrier Profile Width*	55 - 125 mm
Profil Et Kalınlığı / *Profile Wall Thickness*	1,5 - 3 mm
Maks. Cam Kalınlığı / *Max. Glazing Thickness*	32 mm
Maks. Cam Genişliği / *Max. Glazing Width*	750 mm
Eksiz Maks. Veranda Genişliği / *Max. Jointless Veranda Width*	5000 mm
Maks. Veranda Derinliği / *Max. Veranda Depth*	3500 mm
İki Dikme Arası Maks. Mesafe / *Max. Distance Between Pole Profiles*	5000 mm
Veranda Maks. Arka Yükseklik / *Max. Veranda Back Height*	2800 mm
Veranda Maks. Ön Yükseklik / *Max. Veranda Front Height*	2400 mm
Min. Termal Isı Yalıtımı / *Min. Thermal Insulation*	-

UYGULAMA SEÇENEKLERİ / *APPLICATION OPTIONS*

Oluk Takviye / *Gutter Reinforcement*	✓
Taşıyıcı Takviye / *Carrier Reinforcement*	✓
Düz Veranda (Ekli - Eksiz) / *Straight Veranda (Joint - Jointless)*	✓
L tipi Veranda / *L Type Veranda*	✓

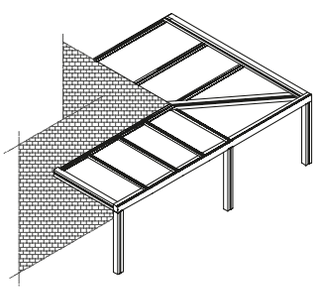

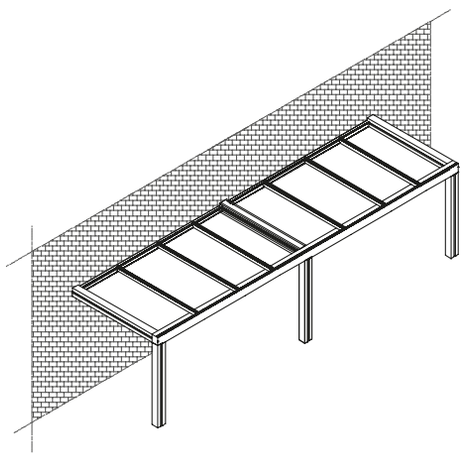

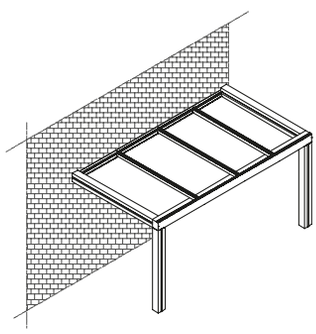

WS22

Doğrama ve cephe sistemlerinde yağmur suyunu gidermek için kullanılan mermere ve ahşapa karşı çok fazla avantaj sağlayan denizlik sistemidir.

WS22 is a sill system used to remove rainwater in joinery and facade systems, providing many advantages over marble and wood.

WS22 Denizlik Sistemi

WS22 Windowsill System

TEKNİK ÖZELLİKLER / *TECHNICAL PROPERTIES*

- **İstenilen RAL renklerde boyanabilme imkanı.**
  • It can be painted in desired RAL colors.
- **Profil genişlikleri 75 mm – 340 mm'e kadar seçenek imkanı.**
  • Profile width options up to 75 mm – 340 mm.
- **Profil et kalınlıkları 1,4 mm – 2,5 mm aralığındadır.**
  • Profile wall thicknesses are in the range of 1.4 mm – 2.5 mm.
- **Profil boylarında 4000 mm – 7000 mm uzunluğunda alabilme imkanı.**
  • Profile lengths can be 4000 mm – 7000 mm.
- **Öne doğru verilen eğimle denizliklerden suyun dışarı akması sağlanır.**
  • It ensures the water flows out of the window sills with the inclination given to the front.
- **Isı yalıtımını ve yoğuşmayı önlemek için olanak sağlar.**
  • It provides an opportunity to prevent heat insulation and condensation
- **Dışarıda ve içeride suyun duvar içine sızmasını önlemek amacıyla takılır.**
  • It is attached to prevent water leaking into the wall from inside and outside.

LR80 LR100 LR116

Camlı korkuluk sistemi geniş bir kullanım yelpazesi için güvenliğin yanı sıra mükemmel bir görünüm sağlar.

Glass railing systems provide security as well as an excellent appearance for wide range of applications.

LR80

LR100

LR116

LR80 - LR100 - LR116 Küpeşte Sistemi

LR80 - LR100 - LR116 Handrail System

TEKNİK ÖZELLİKLER / *TECHNICAL PROPERTIES*	**LR80**	**LR100**	**LR116**
Baza Profil Genişliği / *Base Profile Width*	60 mm	60 mm	80 mm
Baza Profil Yüksekliği / *Base Profile Height*	80 mm	100 mm	116 mm
Profilin İçindeki Camın Derinliği / *Glazing depth in Profile*	67 mm	84 mm	108 mm
Maks. Camlı Korkuluk Yüksekliği / *Max. Glazing Railing Height*	800 mm	1200 mm	1200 mm
Maks. Camlı Korkuluk Genişliği / *Max. Glazing Railing Width*	1200 mm	1200 mm	1400 mm

UYGULAMA SEÇENEKLERİ / *APPLICATION OPTIONS*		
Cam Kalınlığı / *Glazing Thickness*	**12 mm**	**16 mm**
Mekanik Dayanım Testi / *Mechanical Strength Testing*	✓	✓
Mekanik Mukavemet / *Mechanical Strength*	✓	✓

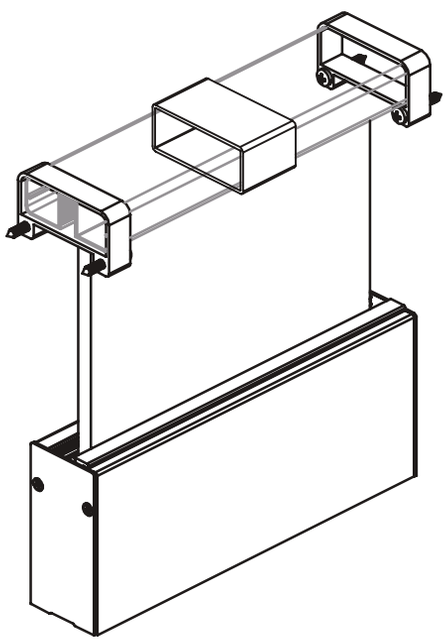

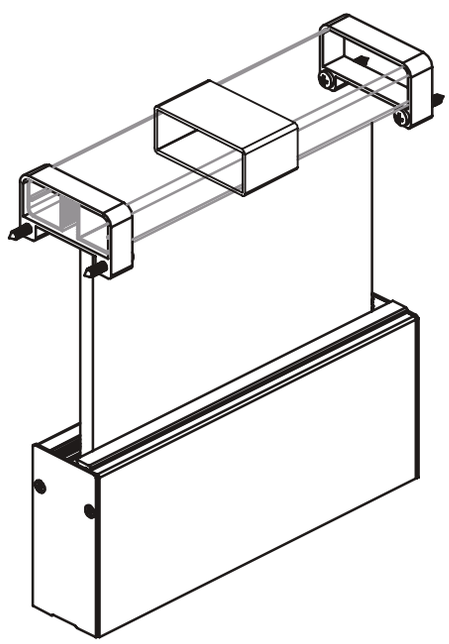

LR125 LP110

Camlı korkuluk sistemi geniş bir kullanım yelpazesi için güvenliğin yanı sıra mükemmel bir görünüm sağlar.

Glass railing systems provide security as well as an excellent appearance for wide range of applications.

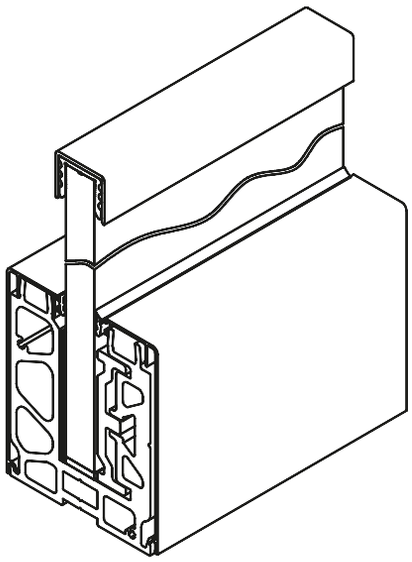

LR125 Küpeşte Sistemi

LR125 Handrail System

TEKNİK ÖZELLİKLER / *TECHNICAL PROPERTIES*

Baza Profil Genişliği / *Base Profile Width*	60 mm
Baza Profil Yüksekliği / *Base Profile Height*	125 mm
Profilin İçindeki Camın Derinliği / *Glazing depth in Profile*	105 mm
Maks. Camlı Korkuluk Yüksekliği / *Max. Glazing Railing Height*	1200 mm
Maks. Camlı Korkuluk Genişliği / *Max. Glazing Railing Width*	1200 mm

UYGULAMA SEÇENEKLERİ / *APPLICATION OPTIONS*

Cam Kalınlığı / *Glazing Thickness*	**12 mm**	**16 mm**	**20 mm**
Mekanik Dayanım Testi / *Mechanical Strength Testing*	✓	✓	✓
Mekanik Mukavemet / *Mechanical Strength*	✓	✓	✓

LP110 Küpeşte Sistemi

LP110 Handrail System

TEKNİK ÖZELLİKLER / *TECHNICAL PROPERTIES*

Baza Profil Genişliği / *Base Profile Width*	86 mm
Baza Profil Yüksekliği / *Base Profile Height*	109,3 mm
Profilin İçindeki Camın Derinliği / *Glazing depth in Profile*	86 mm
Maks. Camlı Korkuluk Yüksekliği / *Max. Glazing Railing Height*	1200 mm
Maks. Camlı Korkuluk Genişliği / *Max. Glazing Railing Width*	1250 mm

UYGULAMA SEÇENEKLERİ / *APPLICATION OPTIONS*

Cam Kalınlığı / *Glazing Thickness*	**16 mm**	**20 mm**
Mekanik Dayanım Testi / *Mechanical Strength Testing*	✓	✓
Mekanik Mukavemet / *Mechanical Strength*	✓	✓

SS60

Cepheye paralel bir şekilde ve kayarak hareket eden SS60 Kayar Panjur Sistemi, rulmanlar sayesinde kanatlar üstten taşınarak hareket eder. Tercihe göre sabit kullanılabilir. Üst ve alt ray sayıları arttırılarak birden fazla kanadın üst üste paralel olarak çalışmasını sağlayan sistemdir.

SS60 Sliding Shutter System moves sliding parallel to the facade thanks to rollers carrying the sash profile on the upper part. It can be preferably used as a stable system. This system allows more than one sash to run parallel to each other by increasing the number of upper and lower rails.

SS60 Kayar Panjur Sistemi

SS60 Slinding Shutter System

TEKNİK ÖZELLİKLER / *TECHNICAL PROPERTIES*

Kasa Genişliği / *Frame Width*	60 mm
Lamel Profil Genişliği / *Lamella Profile Width*	60 mm
Profil Et Kalınlığı / *Profile Wall Thickness*	1,4 - 2,5 mm
Maks. Kanat Genişliği / *Max. Sash Width*	1200 mm
Maks. Kanat Yüksekliği / *Max. Sash Height*	5000 mm
Maks. Kanat Ağırlığı / *Max. Sash Weight*	70 kg

UYGULAMA SEÇENEKLERİ / *APPLICATION OPTIONS*

Paralel Hareket / *Parallel Movement*	✓
Katlanır Hareket / *Folding Movement*	✗

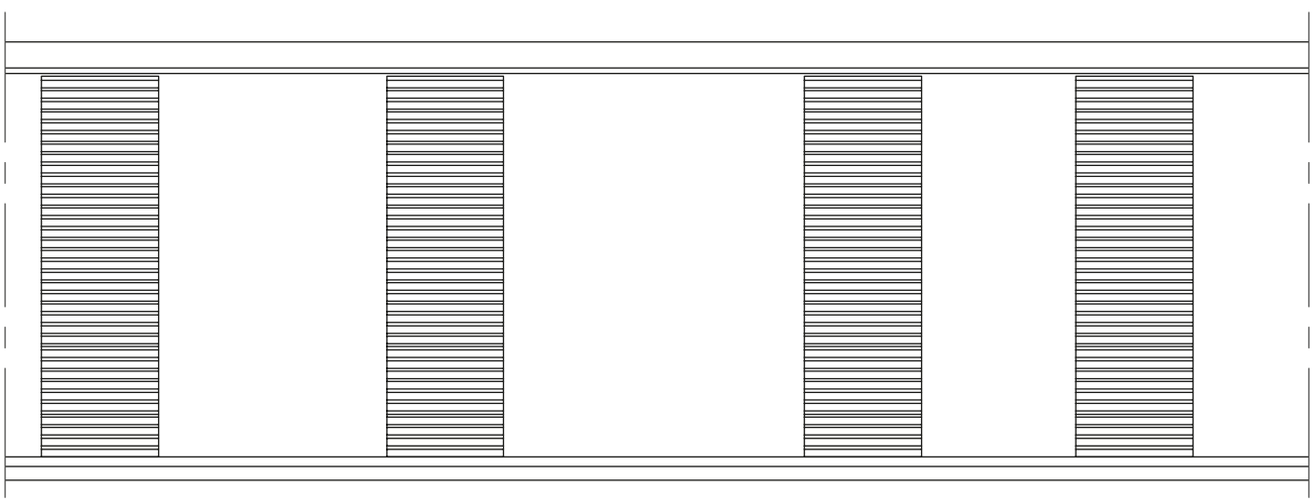

CB40

Tek Camlı Katlanır Cam Balkon Sistemi

Folding Balcony Glazing System

ICB40

Isıcamlı Katlanır Cam Balkon Sistemi

Heat Insulated Folding Balcony Glazing System

Balkonlarda havadar ve şeffaf alanlar yaratmak için kullanılan , ekonomik ve ergonomik olmasıyla ön plana çıkan cam balkon sistemleridir.

CB40 and ICB 40 are glass balcony systems used to create airy and transparent spaces on balconies. They stand out with their economic and ergonomic features.

CB40 Tek Camlı Katlanır Cam Balkon Sistemi
CB40 Folding Balcony Glazing System

ICB40 Isıcamlı Katlanır Cam Balkon Sistemi
ICB40 Heat Insulated Folding Balcony Glazing System

TEKNİK ÖZELLİKLER / *TECHNICAL PROPERTIES*	**ICB40**	**CB40**
Kasa Genişliği / *Frame Width*	40 mm	40 mm
Kanat Genişliği / *Sash Width*	35 mm	40 mm
Profil Et Kalınlığı / *Profile Wall Thickness*	1,3 - 2 mm	1,3 - 2 mm
Cam Kalınlığı / *Glazing Thickness*	30 mm	8 - 10 mm
Maks. Kanat Genişliği / *Max. Sash Width*	600 mm	600 mm
Maks. Kanat Yüksekliği / *Max. Sash Height*	2900 mm	2900 mm
Maks. Kanat Ağırlığı / *Max. Sash Weight*	60 kg	45 kg
Maks. Kanat Sayısı / *Max. Sash Number*	10 sol , 10 sağ	10 sol , 10 sağ

UYGULAMA SEÇENEKLERİ / *APPLICATION OPTIONS*		
Düz Balkon / *Flat Balcony*	✓	✓
L tipi Balkon / *L Type Balcony*	✓	✓
U tipi Balkon / *U Type Balcony*	✓	✓
Oval Balkon / *Oval Balcony*	✓	✓

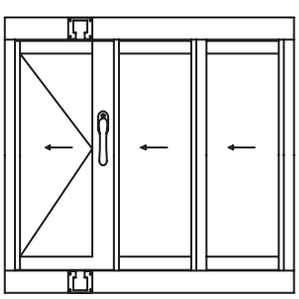

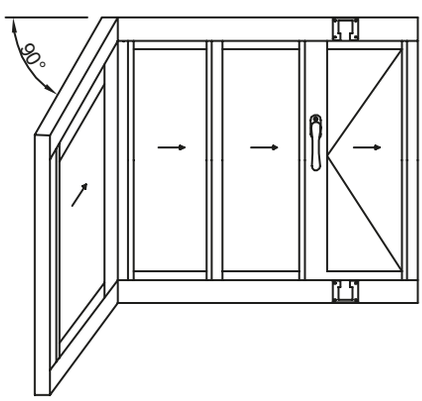

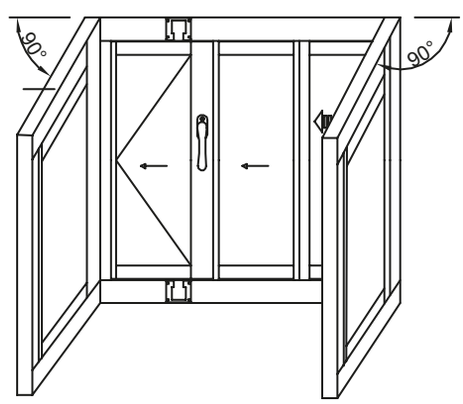

Sürme Cam Balkon Sistemi

Sliding Balcony Glazing System

SCB100 ISCB140

Sürme cam balkon sistemlerini standartını yukarıya taşıyan, kullanıcıya alan kazandıran, eşikli ray hatlarıyla sızdırmazlığı üst limitlere çıkarmayı başaran, montaj kolaylığında maksimuma ulaşmış, sürme sistemdir. WG100 Skyroof kışbahçesi sistemiyle entegreli çalışma özelliğine sahiptir.

SCB100 and ISCB140 are sliding systems that raise the standards of sliding glass balcony systems saving space for the user, bringing impermeability to the next level with threshold rail lines and reaching maximum in ease of installation.

SCB100 Sürme Cam Balkon Sistemi
SCB100 Sliding Balcony Glazing System

ISCB140 Isıcamlı Sürme Cam Balkon Sistemi
ISCB140 Heat Insulated Sliding Balcony Glazing System

TEKNİK ÖZELLİKLER / *TECHNICAL PROPERTIES*	**SCB100**	**ISCB140**
Kasa Genişliği / *Frame Width*	58-101 mm	140 mm
Kanat Genişliği / *Sash Width*	17,5 mm	24 mm
Profil Et Kalınlığı / *Profile Wall Thickness*	1,4 - 1,7 mm	1,2 - 1,5 mm
Cam Kalınlığı / *Glazing Thickness*	8 - 10 mm	20 mm
Maks. Kanat Genişliği / *Max. Sash Width*	1000 mm	1000 mm
Maks. Kanat Yüksekliği / *Max. Sash Height*	3000 mm	3000 mm
Maks. Kanat Ağırlığı / *Max. Sash Weight*	70 kg	90 kg
Maks. Kanat Sayısı / *Max. Sash Number*	5 sol , 5 sağ	4 sol , 4 sağ

UYGULAMA SEÇENEKLERİ / *APPLICATION OPTIONS*		
3 Raylı Eşikli-Eşiksiz / *3 Railed With Threshold - Without Threshold*	✓	✓
5 Raylı Eşikli-Eşiksiz / *5 Railed With Threshold - Without Threshold*	✓	✓
U tipi Balkon / *U Type Balcony*	✓	✓
L tipi Balkon / *L Type Balcony*	✓	✓
4 Raylı Eşikli / *4 Railed With Threshold*	✗	✓
4+4 Kanat Birleşimi / *4+4 Sash Combination*	✗	✓

SCB100

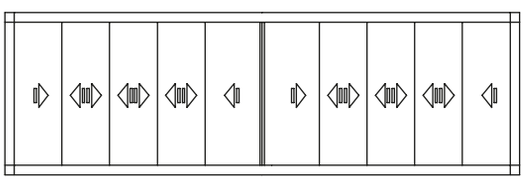

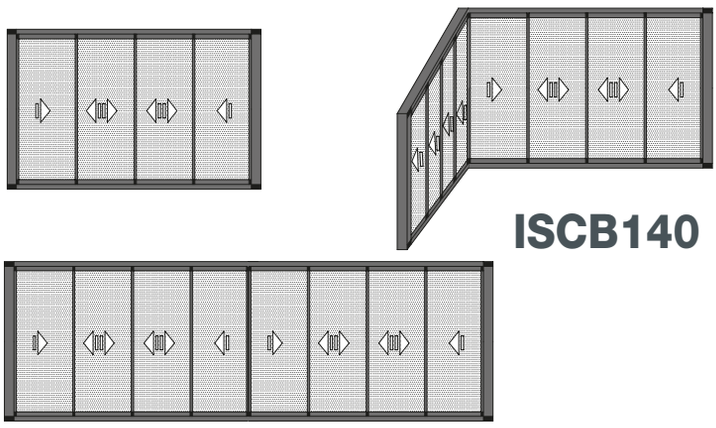

ISCB140

F60

- **Farklı görünümde lambri çeşitleri,**
- **Farklı lamel ebatları ile bütün veya boşluklu görünümler,**
- **Aksesuar çözümleri ile tek,çift kanat kapı ve sürme garaj kapıları yapabilme,**
- **Bahçe depo ve açıkta kalan alanları kapalı ve dışarıdan görünmeyen alanlara çevirir.**

- *Different types of paneling that allows an aesthetic appearance,*
- *Whole or hollow views with different coverslip sizes,*
- *Ability to make single, double sash doors and sliding garage doors with accessory solutions,*
- *Turns the garden, warehouse and open areas into closed and invisible areas from the outside*

TEKNİK ÖZELLİKLER / *TECHNICAL PROPERTIES*

Dikme Genişliği / *Pole Width*	60 mm
Panel Genişliği / *Panel Width*	60 - 150 mm
Profil Et Kalınlığı / *Profile Wall Thickness*	1,2 - 1,5 mm
Panel Derinliği / *Panel Depth*	14 mm
Min. Dikme Aralığı / *Min. Pole Space*	400 mm
Maks. Dikme Aralığı / *Max. Pole Space*	1600 mm
Maks. Çit Yüksekliği / *Max. Fence Height*	1800 mm

UYGULAMA SEÇENEKLERİ / *APPLICATION OPTIONS*
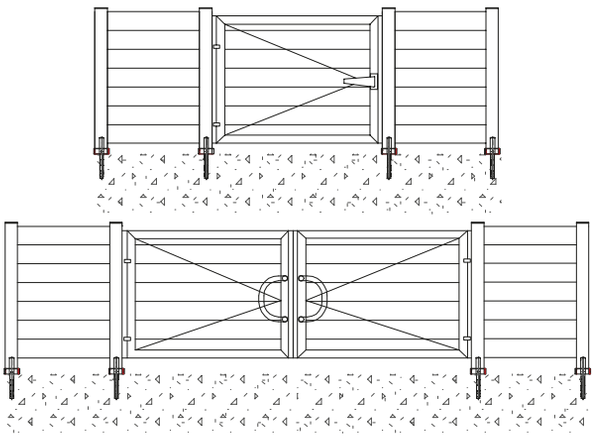
L tipi Bölme / *L Type Partition*	✓
Açılı Bölme / *Angled Partition*	✓
T tipi Bölme / *T Type Partition*	✓
4'lü Bölme / *Quart Partition*	✓